Skyddslösningar

Väderskydd RE4 Förlängningsenhet – Ensidig

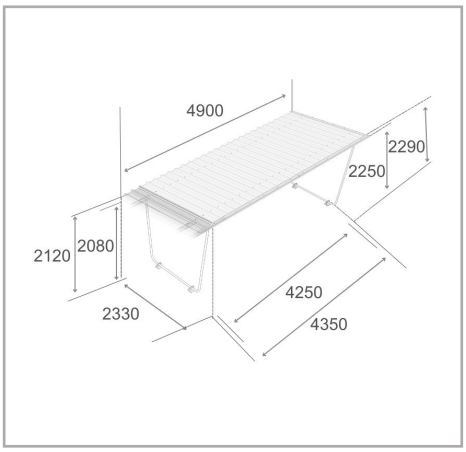

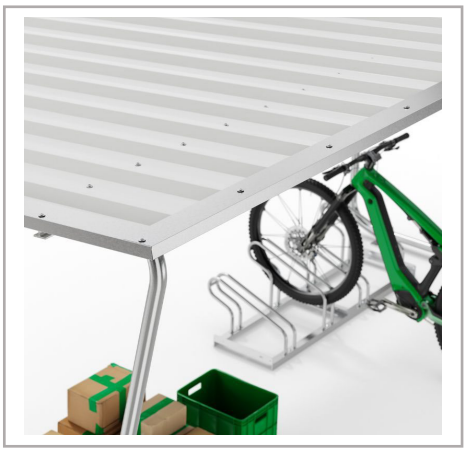

Väderskydd RE-serien är en praktisk och prisvärd lösning för väderskydd och förvaring. Varje skydd är byggt med en robust, galvaniserad stålram och ett lutande, vädertåligt plåttak som håller regn och sol ute. Konstruktionen är enkel, slitstark och utformad för lång livslängd. RE-serien är framtagen för att vara flexibel och anpassningsbar. Den finns i flera storlekar och utföranden, med en-sidiga eller dubbelsidiga alternativ beroende på ert utrymme och krav. Vid större behov kan förlängningsenheter läggas till för att öka den täckta ytan, så att skyddet kan anpassas exakt efter era behov. Sid- och bakväggar kan utrustas med trapetsprofilerad plåt eller polyesterpaneler för extra skydd, vilket ger kontroll över hur mycket täckning och skydd som behövs. Samtliga modeller i Väderskydd RE levereras som kompletta själv-monteringssatser med dymlingar inkluderade, vilket gör installationen enkel och tydlig. Oavsett om Ni representerar en industriverksamhet, ett mindre företag eller är privat husägare erbjuder RE-serien en kostnads-effektiv, driftsäker, och flexibel lösning. Den modulära konstruktionen innebär dessutom att skyddet kan byggas ut eller justeras över tid, så att större eller mer komplexa täckta ytor kan skapas i takt med att behoven ökar.

- Robust, galvaniserad stålram
- Lutande, vädertåligt plåttak
- Utförande med en-sidig eller dubbelsidiga design
- Kan byggas ut med extra enheter
- Tillval: paneler för sid- och bakvägg
- Levereras som en lättmonterad själv-monteringssats

Tekniska data

R&R artikelnummer	RR103415
EAN / GTIN	7350168260376
Produkttyp	Väderskydd RE
Höjd	2250 mm
Djup	2330 mm
Bredd	4300 mm
Vikt	233 kg
Fri höjd	2000 mm
Fritt djup	2200 mm
Taktäckning	Trapetsplåt
Utförande	En-sidigt
Typ av bakvägg	Trapetsplåt
Typ av sidovägg	Trapetsplåt
Profilmaterial	Stål
Färg	Silver
Ytbehandling	Varmförzinkad
Basarea	9,90 m²
Max. snölast	0,75 kn/qm
Konstruktion	Skruvad / monteringssats

Scan Me

Fullständighet och korrekthet för data och illustrationer kan inte garanteras. Specifikationer kan ändras utan föregående meddelande. Kontrollera kritiska mått på plats före installation och beställning

R&R Solutions AB 434 37
Kungsbacka, Sweden
www.rr-solutions.se
info@rr-solutions.se

R&R NORDIC
YOUR SMART SOLUTIONS