Überdachungslösungen

# Überdachung RE3 – Ein-seitig, RAL

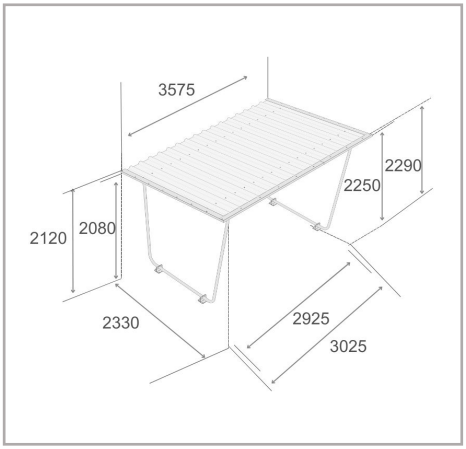

Die Überdachung-RE-Serie ist eine praxisgerechte und wirtschaftliche Lösung für Witterungsschutz und Lagerung. Jeder Unterstand verfügt über einen robusten, verzinkten Stahlrahmen sowie ein geneigtes, witterungsbeständiges Metalldach, das Regen und Sonneneinstrahlung zuverlässig abhält. Das Design ist schlicht, widerstandsfähig und auf eine lange Nutzungsdauer ausgelegt. Die RE-Serie ist auf Flexibilität und Anpassungsfähigkeit ausgelegt. Sie ist in verschiedenen Größen und Konfigurationen erhältlich – wahlweise ein-seitig oder zwei-seitig, abhängig von Platzangebot und Anforderungen. Bei größerem Bedarf können Erweiterungseinheiten ergänzt werden, um die überdachte Fläche zu vergrößern und den Unterstand exakt an Ihre Anforderungen anzupassen. Seiten- und Rückwände lassen sich mit Trapezblechmetall oder Polyesterpaneelen ausstatten, um zusätzlichen Schutz zu bieten – so bestimmen Sie selbst, wie viel Abdeckung und Schutz Sie benötigen. Alle Überdachung-RE-Serie werden als vollständige Selbst-montage-Sets inklusive Dübeln geliefert, was die Installation einfach und übersichtlich macht. Ob Industriestandort, kleines Unternehmen oder privater Eigentümer – die RE-Serie bietet eine kosten-effiziente, zuverlässige und flexible Lösung. Dank des modularen Aufbaus können Sie Ihren Unterstand zudem im Laufe der Zeit erweitern oder anpassen und größere oder komplexere überdachte Bereiche schaffen, wenn Ihr Bedarf wächst.

- Robuster, verzinkter Stahlrahmen
- Geneigtes, witterungsbeständiges Metalldach
- Ausführung ein-seitig oder zwei-seitig verfügbar
- Mit zusätzlichen einheiten erweiterbar
- Optionale Seiten- und Rückwandpaneele
- Lieferung als leicht zu montierender Selbst-montagesatz

**Technische Daten**

| | |
|---|---|
| **R&R-Artikelnummer** | RR103547 |
| **EAN / GTIN** | 7350168260659 |
| **Produkt typ** | Überdachung RE |
| **Höhe** | 2250 mm |
| **Tiefe** | 2330 mm |
| **Breite** | 2975 mm |
| **Gewicht** | 212 kg |
| **Durchgangshöhe** | 2000 mm |
| **Durchgangstiefe** | 2200 mm |
| **Dacheindeckung** | Trapezblech |
| **Ausführung** | Ein-seitig |
| **Rückwandtyp** | Trapezblech |
| **Seitenwandtyp** | Trapezblech |
| **Material der Profile** | Stahl |
| **Farbe** | RAL |
| **Oberfläche** | Feuer-verzinkt & pulverbeschichtet |
| **Grundfläche** | 6,40 m² |
| **Max. Schneelast** | 0,75 kn/qm |
| **Konstruktion** | Verschraubt / Montagesatz |

Scan Me

Für Vollständigkeit und Richtigkeit der Daten und Abbildungen kann keine Gewähr übernommen werden. Änderungen der Spezifikationen ohne vorherige Ankündigung vorbehalten. Bitte prüfen Sie kritische Maße vor Ort vor der Montage und Bestellung.

R&R Solutions AB 434 37
Kungsbacka, Sweden
www.rr-solutions.se
info@rr-solutions.se

R&R NORDIC
YOUR SMART SOLUTIONS