Cykelparkeringslösningar

Cykelställ Economy R4S för 2 cyklar

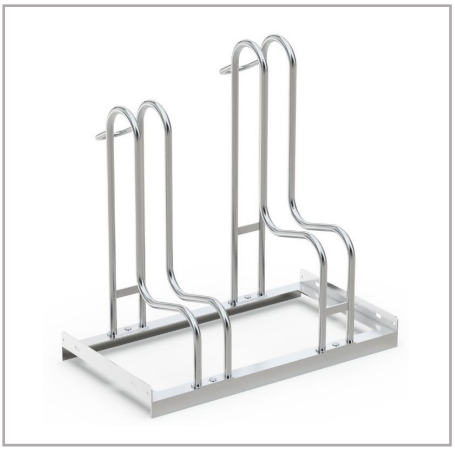

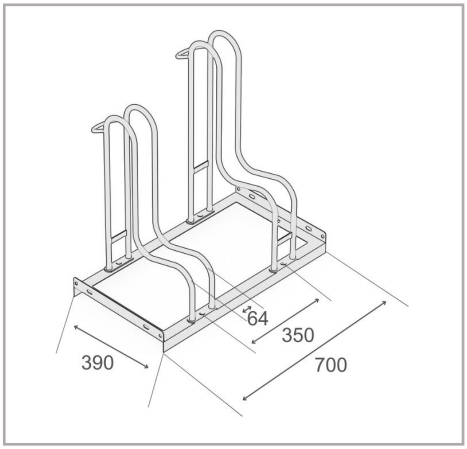

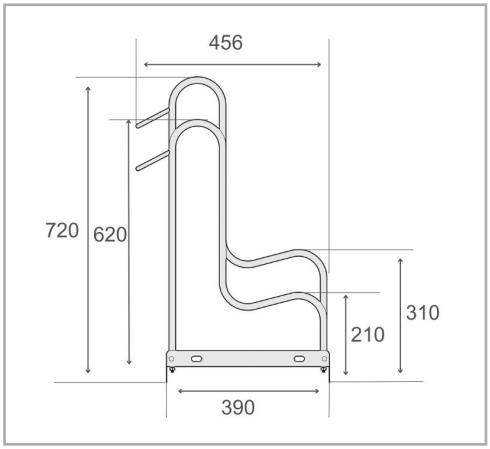

Cykelstället Economy R4S är utformat för effektiv cykelparkering med 350 mm avstånd mellan cyklarna. Den ensidiga utformningen ger en praktisk parkeringslösning samtidigt som tillgänglig yta utnyttjas effektivt. Låg/högdesignen gör att styrena kan överlappa varandra och sparar utrymme. Stället kan även byggas ut i rad med hjälp av kopplingselement för att skapa fler parkeringsplatser. Det är tillverkat av slitstarkt, korrosionsskyddat stål och är lämpligt för däck upp till 64 mm breda.

- Ensidigt cykelställ för säker och bekväm parkering
- 350 mm hjulavstånd, lämpligt för cyklar
- Finns med ensidig eller dubbelsidig parkeringslösning
- Robust stålkonstruktion med korrosionsskydd
- Enkel självmontering med valfria markankare och monteringsbeslag

Tekniska data

R&R artikelnummer	RR102554
EAN / GTIN	7350168266132
Produkttyp	Cykelställ
Höjd	720 mm
Längd	700 mm
Djup	456 mm
Vikt	8,3 kg
Färg	Silver
Material	Stål
Utförande	Ensidigt
Antal parkeringsplatser	2 cyklar
Cykelplatser	350 mm
Maximal däckbredd	64 mm
Ytbehandling	Varmförzinkad
Monteringstyp	Golvmontering

Scan Me

Fullständighet och korrekthet för data och illustrationer kan inte garanteras. Specifikationer kan ändras utan föregående meddelande. Kontrollera kritiska mått på plats före installation och beställning

R&R Solutions AB 434 37
Kungsbacka, Sverige
www.rr-solutions.se
info@rr-solutions.se

R&R NORDIC
YOUR SMART SOLUTIONS