Fahrrad-Parklösungen

Fahrradständer Premium R46S für 2 Fahrräder



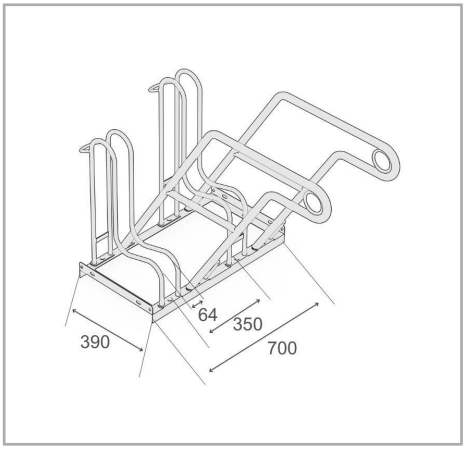

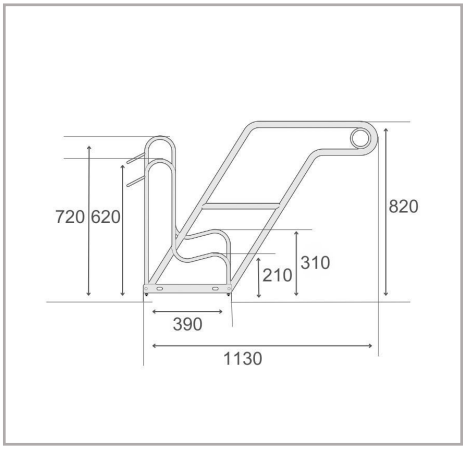

Der Fahrradständer Premium R46S ist eine robuste und vielseitige Lösung für das Abstellen von Fahrrädern – ideal für städtische Bereiche, Arbeitsplätze oder private Grundstücke. Dank einer frei-stehenden, verschraubten Rohrstahlkonstruktion ist dieser Ständer auf Langlebigkeit und Stabilität ausgelegt und bietet zuverlässige Leistung auch in stark frequentierten Umgebungen. Die vertikal-formatigen Einstellbügel sind so konzipiert, dass Fahrräder sicher aufrecht stehen, und eignen sich für unterschiedliche Fahrradtypen, einschließlich Mountainbikes und E-Bikes. Die abwechselnde Tief-/Hoch-Anordnung spart wertvollen Stellplatz und macht das System zu einer flexiblen Lösung für beengte Bereiche. Es ermöglicht sowohl einseitiges als auch beidseitiges Abstellen und bietet damit -Flexibilität für unterschiedliche Anforderungen. Darüber hinaus ist das System für eine einfache Reihen- bzw. Serien verbindung vorgefertigt. Dadurch lässt sich die Stellplatzkapazität bei Bedarf unkompliziert erweitern.

- Einseitiger Fahrradständer für sicheres und -komfortables Parken
- Sichere, vertikale Einstellbügel und komfortable Rahmenauflagen
- 350 mm Radabstand, geeignet für Fahrräder
- Geeignet für Reifen bis 64 mm Breite
- Stahlösen für optimierten Diebstahlschutz
- Langlebige, korrosions-geschützte Stahlkonstruktion
- Platz-sparende Tief-/Hoch-Anordnung

Technische Daten

R&R-Artikelnummer	RR102564
EAN / GTIN	7350168266330
Produkttyp	Fahrradständer
Höhe	820 mm
Länge	700 mm
Tiefe	1130 mm
Gewicht	15,1 kg
Farbe	Silber
Material	Stahl
Ausführung	Ein-seitig
Stellplätze	2 Fahrräder
Radabstand	350 mm
Maximale Reifenbreite	64 mm
Oberfläche	Feuer-verzinkt
Montageart	Bodenmontage

Scan Me

Für Vollständigkeit und Richtigkeit der Daten und Abbildungen kann keine Gewähr übernommen werden. Änderungen der Spezifikationen ohne vorherige Ankündigung vorbehalten. Prüfen Sie kritische Maße vor Ort vor Installation und Bestellung.

R&R Solutions AB 434 37
Kungsbacka, Schweden
www.rr-solutions.se
info@rr-solutions.se

R&R NORDIC
YOUR SMART SOLUTIONS