Fahrrad-Parklösungen

Fahrradständer Premium R46S für 4 Fahrräder

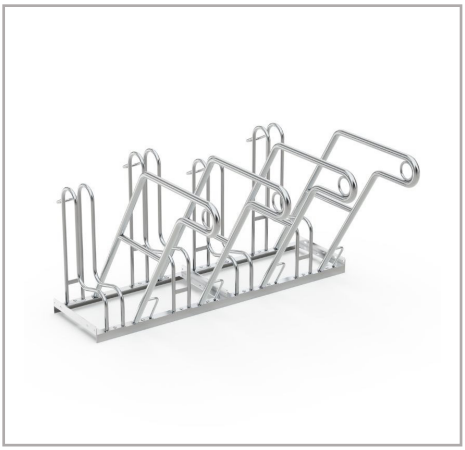

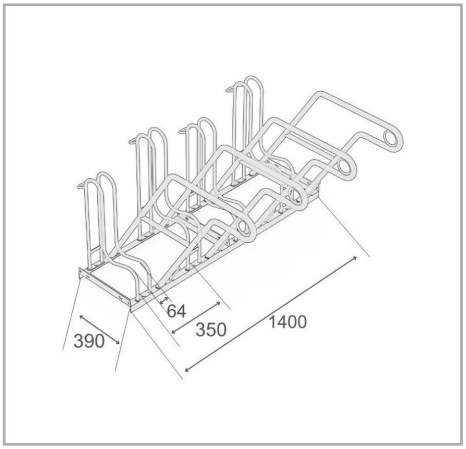

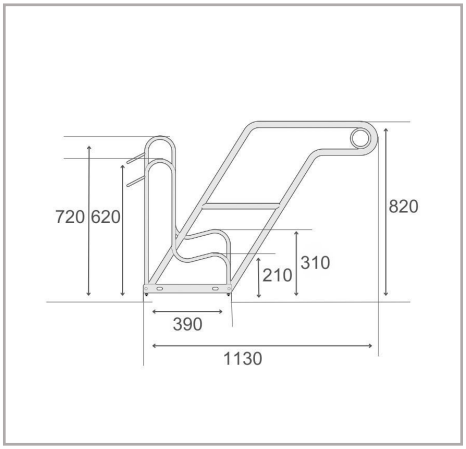

Der Fahrradständer Premium R46S ist eine robuste und vielseitige Lösung für das Abstellen von Fahrrädern – ideal für Stadtbereiche, Arbeitsplätze oder private Grundstücke. Mit einer frei-stehenden, verschraubten Konstruktion aus Stahlrohr ist dieser Ständer auf Langlebigkeit und Stabilität ausgelegt und gewährleistet zuverlässige Leistung selbst in stark frequentierten Bereichen. Die vertikalangeordneten Einstellbügel sind so gestaltet, dass Fahrräder sicher aufrecht stehen – geeignet für verschiedene Typen, einschließlich Mountainbikes und E-Bikes. Die abwechselnde Tief/Hoch-Anordnung spart wertvollen Stellraum und macht das System zur flexiblen Lösung für beengte Flächen. Es ermöglicht sowohl einseitiges-als auch zweiseitiges-Parken und bietet damit Flexibilität für unterschiedliche Anforderungen. Darüber hinaus ist das System für eine einfache Reihen- oder Serien verbindung vormontiert. Dadurch lässt sich die Stellplatzkapazität bei Bedarf unkompliziert erweitern.

- Einseitiger-Fahrradständer für sicheres und komfortables Parken
- Sichere, vertikale Einstellbügel und komfortable Rahmenauflagen
- 350mm Radabstand, geeignet für Fahrräder
- Passend für Reifen bis 64 mm Breite
- Stahlösen für optimierten Diebstahlschutz
- Langlebige, korrosions-geschützte Stahlkonstruktion
- Platz-sparende Tief/Hoch-Anordnung

Technische Daten

R&R-Artikelnummer	RR102565
EAN / GTIN	7350168266347
Produkttyp	Fahrradständer
Höhe	820 mm
Länge	1400 mm
Tiefe	1130 mm
Gewicht	30,2 kg
Farbe	Silber
Material	Stahl
Ausführung	Ein-seitig
Stellplätze	4 Fahrräder
Radabstand	350 mm
Maximale Reifenbreite	64 mm
Oberfläche	Feuer-verzinkt
Montageart	Bodenmontage

Scan Me

Für die Vollständigkeit und Richtigkeit der Daten und Abbildungen kann keine Gewähr übernommen werden. Änderungen der Spezifikationen ohne vorherige Ankündigung vorbehalten. Prüfen Sie kritische Maße vor Ort vor Installation und Bestellung.

R&R Solutions AB 434 37
Kungsbacka, Schweden
www.rr-solutions.se
info@rr-solutions.se

R&R NORDIC
YOUR SMART SOLUTIONS