Cykelparkeringslösningar

Cykelställ Premium R46S för 6 cyklar

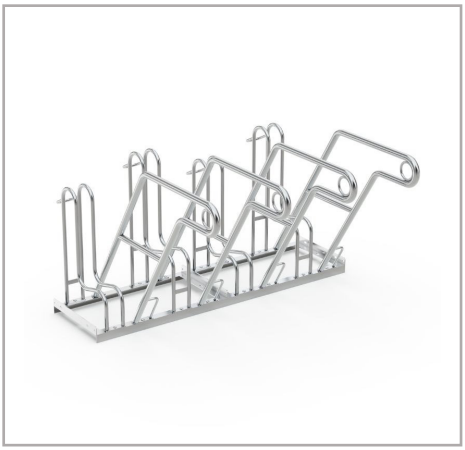

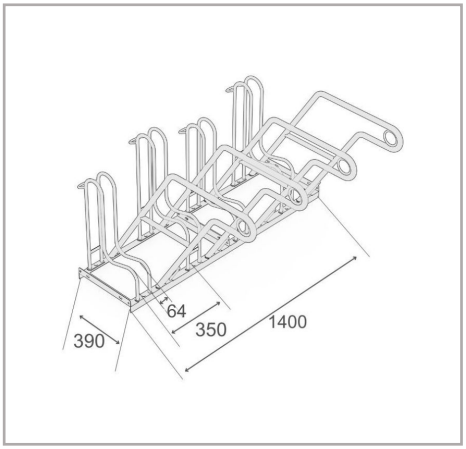

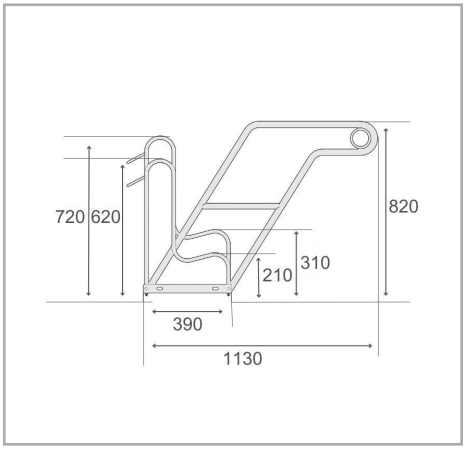

Cykelställ Premium R46S är en robust och mångsidig lösning för cykelparkering, väl lämpad för stadsmiljöer, arbetsplatser eller privata fastigheter. Med en fristående, bultad konstruktion i rörstål är detta ställ utformat för hög hållbarhet och stabilitet, vilket säkerställer tillförlitlig funktion även i miljöer med hög belastning. Parkeringsbyglar i vertikalt utförande är konstruerade för att hålla cyklar stadigt upprätta och passar flera cykeltyper, inklusive mountainbikes och el-cyklar. De alternerande låg/hög-lägena bidrar till att spara värdefullt parkeringsutrymme, vilket gör lösningen flexibel för trånga utrymmen. Den medger både ensidig och dubbelsidig parkering och ger därmed flexibilitet för olika behov. Dessutom är systemet prefabricerat för smidig rad- eller seriekoppling. Detta gör det enkelt att utöka parkeringskapaciteten vid behov.

- Ensidigt cykelställ för säker och bekväm parkering
- Säkra, vertikala parkeringsbyglar och bekväma ramstöd
- 350 mm hjulavstånd, lämpligt för cyklar
- Passar däck upp till 64 mm breda
- Stålöglor för optimerat stöldskydd
- Slitstark, korrosions-skyddad stålkonstruktion
- Plats-besparande låg/hög-konfiguration

Tekniska data

R&R artikelnummer	RR102566
EAN / GTIN	7350168266354
Produkttyp	Cykelställ
Höjd	820 mm
Längd	2100 mm
Djup	1130 mm
Vikt	45,3 kg
Färg	Silver
Material	Stål
Utförande	Ensidig
Parkeringsplatser	6 cyklar
Cykelavstånd	350 mm
Maximal däckbredd	64 mm
Ytbehandling	Varm-förzinkad
Monteringstyp	Golvmontering

Scan Me

Fullständighet och korrekthet för uppgifter och illustrationer kan inte garanteras. Specifikationer kan ändras utan föregående meddelande. Kontrollera kritiska mått på plats före installation och beställning

R&R Solutions AB 434 37
Kungsbacka, Sverige
www.rr-solutions.se
info@rr-solutions.se

R&R NORDIC
YOUR SMART SOLUTIONS