Fahrrad-Parklösungen

Fahrradständer Premium R46S für 6 Fahrräder

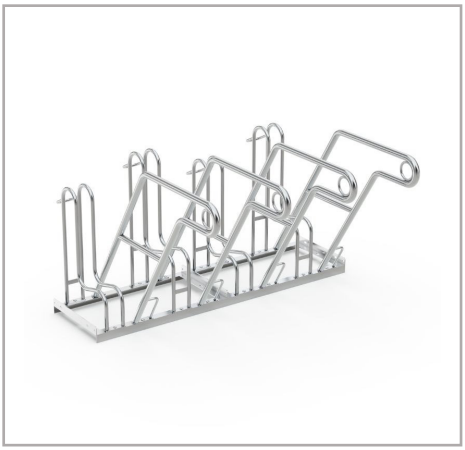

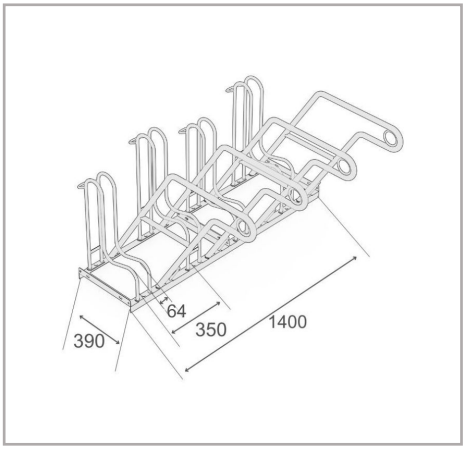

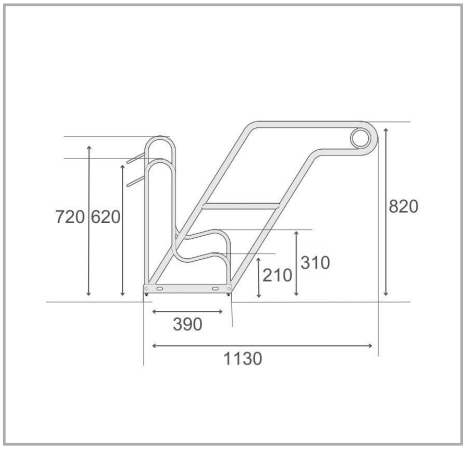

Der Bike Rack Premium R46S ist eine robuste und vielseitige Lösung für das Abstellen von Fahrrädern – ideal für Innenstädte, Arbeitsplätze oder private Grundstücke. Dank einer freistehenden, verschraubten Stahlrohr-konstruktion ist dieser Ständer auf Langlebigkeit und Stabilität ausgelegt und gewährleistet eine zuverlässige Funktion auch in stark frequentierten Bereichen. Die vertikalangeordneten Einstellbügel sorgen dafür, dass Fahrräder sicher aufrecht stehen, und eignen sich für verschiedene Typen, einschließlich Mountainbikes und E-Bikes. Die abwechselnde Tief/Hoch-Anordnung spart wertvollen Stellplatz und macht das System besonders geeignet für beengte Bereiche. Es ermöglicht sowohl einseitiges als auch beidseitiges-Parken und bietet damit -Flexibilität für unterschiedliche Anforderungen. Darüber hinaus ist das System für eine einfache Reihen- oder Serien verbindung vormontiert. Dadurch lässt sich die Stellplatzkapazität bei Bedarf problemlos erweitern.

- Einseitiger Fahrradständer für sicheres und komfortables Parken
- Sichere, vertikale Einstellbügel und komfortable Rahmenauflagen
- 350 mm Radabstand, geeignet für Fahrräder
- Geeignet für Reifen bis 64 mm Breite
- Stahlösen für optimierten Diebstahlschutz
- Langlebige, korrosions-geschützte Stahlkonstruktion
- Platz-sparende Tief/Hoch-Anordnung

Technische Daten

R&R-Artikelnummer	RR102566
EAN / GTIN	7350168266354
Produkttyp	Fahrradständer
Höhe	820 mm
Länge	2100 mm
Tiefe	1130 mm
Gewicht	45,3 kg
Farbe	Silber
Material	Stahl
Ausführung	Ein-seitig
Stellplätze	6 Fahrräder
Radabstand	350 mm
Maximale Reifenbreite	64 mm
Oberfläche	Feuer-verzinkt
Montageart	Bodenmontage

Scan Me

Für die Vollständigkeit und Richtigkeit der Daten und Abbildungen kann keine Gewähr übernommen werden. Technische Änderungen ohne vorherige Ankündigung vorbehalten. Bitte prüfen Sie kritische Maße vor Ort vor Montage und Bestellung.

R&R Solutions AB 434 37
Kungsbacka, Schweden
www.rr-solutions.se
info@rr-solutions.se

R&R NORDIC
YOUR SMART SOLUTIONS