Fahrrad-Parklösungen

Fahrradständer Premium R46W für 4 Fahrräder

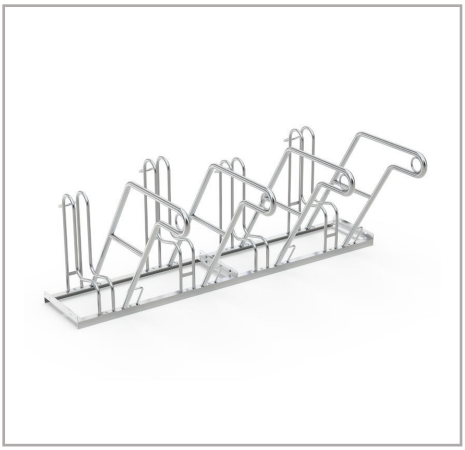

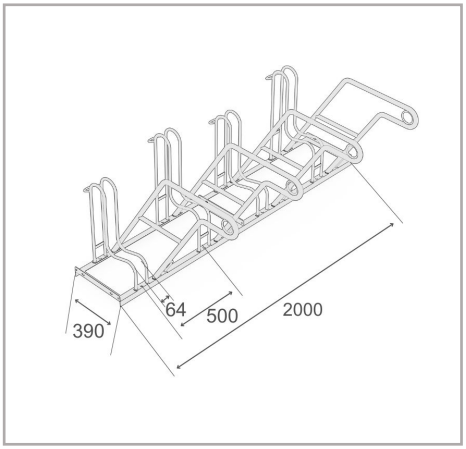

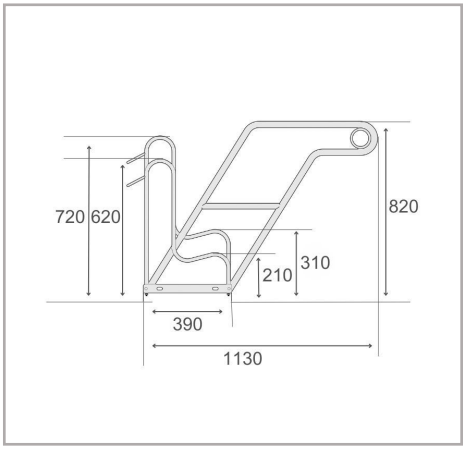

Der Bike Rack Premium R46W ist eine robuste und vielseitige Lösung für das Fahrradparken – ideal für Stadtbereiche, Arbeitsstätten oder private Grundstücke. Dank einer frei-stehenden, verschraubten Rohrstahlkonstruktion ist dieser Ständer auf Langlebigkeit und Stabilität ausgelegt und gewährleistet zuverlässige Leistung auch in stark frequentierten Bereichen. Die vertikal ausgeführten Einstellbügel sind so konzipiert, dass Fahrräder sicher aufrecht stehen; geeignet für verschiedene Typen, einschließlich Mountainbikes und E-Bikes. Die alternierende
Tief-/Hoch-Anordnung spart wertvollen Stellplatz und macht das System zu einer flexiblen Lösung für beengte Flächen. Es ermöglicht sowohl einseitiges- als auch zweiseitiges- Parken und bietet damit Anpassungsfähigkeit für unterschiedliche Anforderungen. Darüber hinaus ist das System werkseitig vorgefertigt für eine einfache Reihen- oder Serien verbindung. Dadurch lässt sich die Stellplatzkapazität bei Bedarf unkompliziert erweitern.

- Einseitiger Fahrradständer für sicheres und komfortables Parken
- Sichere, vertikale Einstellbügel und komfortable Rahmenauflagen
- 500 mm Radabstand, geeignet für Fahrräder
- Geeignet für Reifen bis 64 mm Breite
- Stahlösen für optimierten Diebstahlschutz
- Langlebige, korrosions-geschützte Stahlkonstruktion
- Platz-sparende Tief-/Hoch-Anordnung

Technische Daten

R&R-Artikelnummer	RR102568
EAN / GTIN	7350168266378
Produkttyp	Fahrradständer
Höhe	820 mm
Länge	2000 mm
Tiefe	1130 mm
Gewicht	31,4 kg
Farbe	Silber
Material	Stahl
Ausführung	ein-seitig
Anzahl Stellplätze	4 Fahrräder
Radabstand	500 mm
Maximale Reifenbreite	64 mm
Oberfläche	Feuer-verzinkt
Montageart	Bodenmontage

Scan Me

Für Vollständigkeit und Richtigkeit der Daten und Abbildungen kann keine Gewähr übernommen werden. Technische Änderungen ohne vorherige Ankündigung vorbehalten. Prüfen Sie kritische Maße vor Ort vor Montage und Bestellung.

R&R Solutions AB 434 37
Kungsbacka, Schweden
www.rr-solutions.se
info@rr-solutions.se

R&R NORDIC
YOUR SMART SOLUTIONS