Fahrrad-Parklösungen

# Fahrradständer Premium R45S für 2 Fahrräder

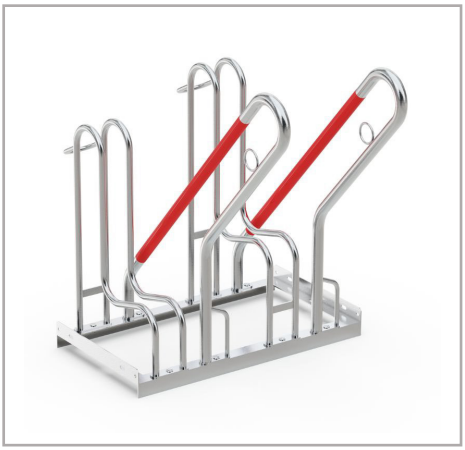

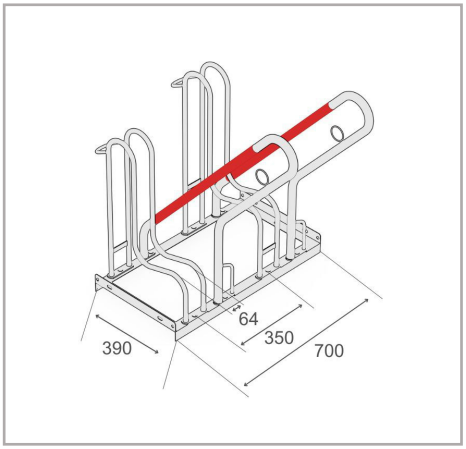


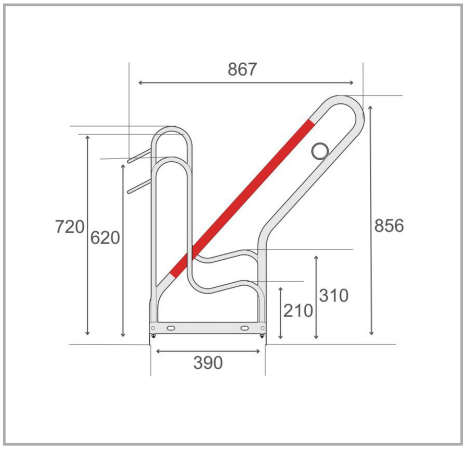


Der Bike Rack Premium R45S ist ein freistehendes Fahrradparksystem, konzipiert für das sichere und effiziente Abstellen von Mountainbikes, E-Bikes sowie weiteren hochwertigen Fahrrädern. Vertikale Einstellbügel und gummierte Rahmenauflagen schützen die Fahrräder vor Kratzern und Beschädigungen; integrierte Stahlösen ermöglichen ein einfaches Anschließen und unterstützen den Diebstahlschutz. Wechselnde Tief-/Hochpositionen sparen wertvollen Stellplatz, während ein- oder zweiseitige Ausführungen Flexibilität für unterschiedliche Anforderungen bieten. Das System ist für eine unkomplizierte Reihen- bzw. Serienverbindung vorgefertigt und lässt sich bei Bedarf problemlos erweitern.

- Einseitiger Fahrradständer für sicheres und komfortables Abstellen
- Vertikale Einstellbügel und gummierte Rahmenauflagen
- 350 mm Radabstand, geeignet für Fahrräder
- Geeignet für Reifen bis 64 mm Breite
- Stahlösen für optimierten Diebstahlschutz
- Robuste, korrosionsgeschützte Stahlkonstruktion
- Vorbereitet für Bodenmontage und Reihenverbindung

## Technische Daten

| | |
|---|---|
| R&R-Artikelnummer | RR102678 |
| EAN / GTIN | 7350168266279 |
| Produkttyp | Fahrradständer |
| Höhe | 856 mm |
| Länge | 700 mm |
| Tiefe | 867 mm |
| Gewicht | 13,8 kg |
| Farbe | Silber |
| Material | Stahl |
| Ausführung | Ein-seitig |
| Stellplätze | 2 Fahrräder |
| Radabstand | 350 mm |
| Maximale Reifenbreite | 64 mm |
| Oberfläche | Feuerverzinkt |
| Montageart | Bodenmontage |

Scan Me

Für die Vollständigkeit und Richtigkeit der Daten und Abbildungen kann keine Gewähr übernommen werden. Änderungen der Spezifikationen bleiben ohne vorherige Ankündigung vorbehalten. Bitte prüfen Sie kritische Maße vor Ort vor Installation und Bestellung.

R&R Solutions AB 434 37
Kungsbacka, Schweden
www.rr-solutions.se
info@rr-solutions.se

R&R NORDIC
YOUR SMART SOLUTIONS