Fahrrad-Parklösungen

Fahrradständer Premium R45S für 4 Fahrräder

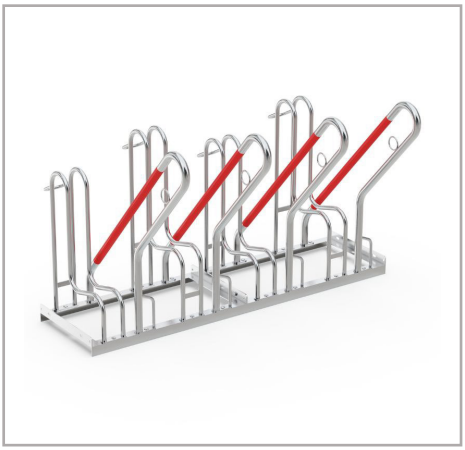

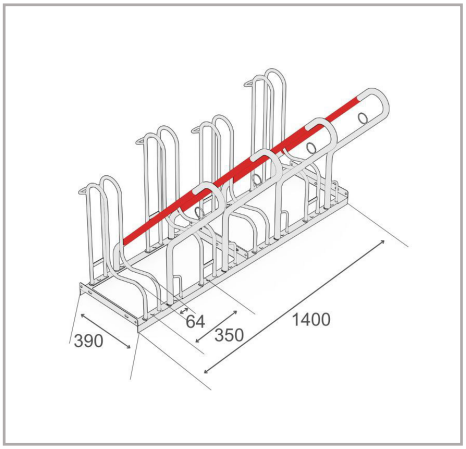

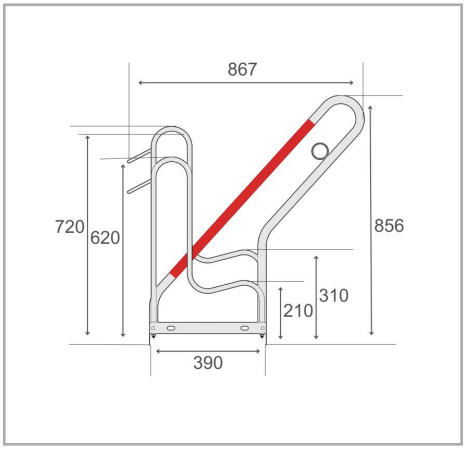

Der Bike Rack Premium R45S ist ein frei-stehendes Fahrradparksystem für sicheres und effizientes Abstellen von Mountainbikes, E--Bikes sowie weiteren hochwertigen Fahrrädern. Ausgestattet mit senkrechten Einstellbügeln und gummi-ummantelten Rahmenauflagen schützt es die Fahrräder vor Kratzern und Beschädigungen; integrierte Stahlösen ermöglichen ein einfaches Anschließen- und unterstützen die Diebstahlprävention. Wechselnde Tief-/Hochpositionen sparen wertvollen Stellplatz, während einseitige- oder zweiseitige-Ausführungen flexible Einsatzmöglichkeiten bieten. Das System ist vorkonfektioniert für eine einfache Reihen- bzw. Serienverbindung, sodass sich die Kapazität bei Bedarf unkompliziert erweitern lässt.

- Einseitiger-Fahrradständer für sicheres und komfortables Parken
- Senkrechte Einstellbügel und gummi-ummantelte Rahmenauflagen
- 350 mm Radabstand, geeignet für Fahrräder
- Für Reifen bis 64 mm Breite geeignet
- Stahlösen für optimierten Diebstahlschutz
- Langlebige, korrosions-geschützte Stahlkonstruktion
- Vorbereitet für Bodenmontage und Reihenverbindung

Technische Daten

R&R-Artikelnummer	RR102993
EAN / GTIN	7350168266286
Produkttyp	Fahrradständer
Höhe	856 mm
Länge	1400 mm
Tiefe	867 mm
Gewicht	27,6 kg
Farbe	Silber
Material	Stahl
Ausführung	Ein-seitig
Stellplätze	4 Fahrräder
Radabstand	350 mm
Maximale Reifenbreite	64 mm
Oberfläche	Feuer-verzinkt
Montageart	Bodenmontage

Scan Me

Für die Vollständigkeit und Richtigkeit der Daten und Abbildungen kann keine Gewähr übernommen werden. Änderungen der Spezifikationen ohne vorherige Ankündigung vorbehalten. Bitte prüfen Sie kritische Maße vor Ort vor Installation und Bestellung.

R&R Solutions AB 434 37
Kungsbacka, Schweden
www.rr-solutions.se
info@rr-solutions.se

R&R NORDIC
YOUR SMART SOLUTIONS