Cykelparkeringslösningar

# Cykelställ Premium R26W för 6 cyklar

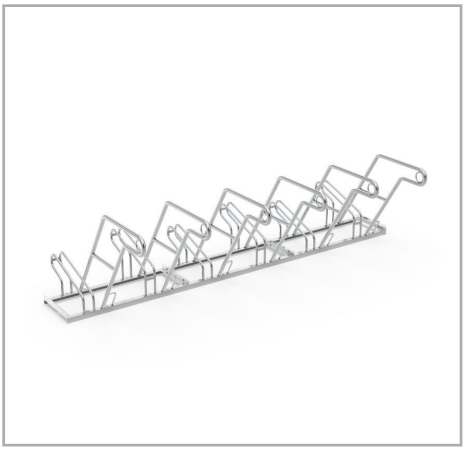

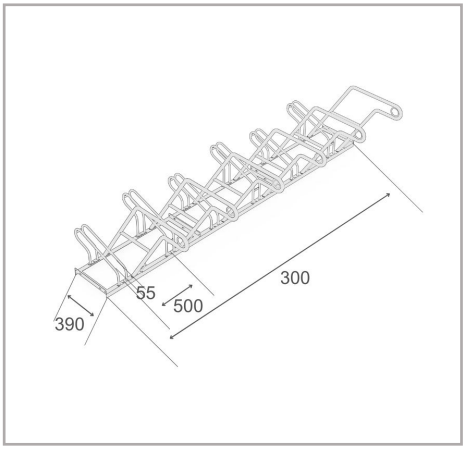


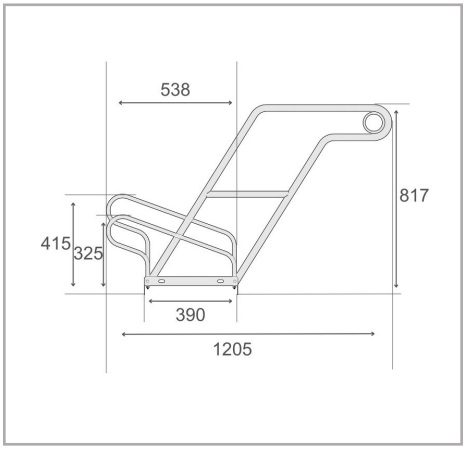


Cykelstället Premium R26W är ett robust, fristående cykelparkeringssystem utformat för att erbjuda både säkerhet och bekvämlighet. Med ett midjehögt, horisontellt ramstöd ger detta cykelställ användaren ett bekvämt sätt att parkera cykeln utan oro för att den ska vika sig eller välta. De växlande låga/höga positionerna bidrar till att spara värdefullt parkeringsutrymme, vilket gör lösningen särskilt lämplig i trånga miljöer. Systemet medger både ensidig och dubbelsidig parkering och ger därmed flexibilitet för olika behov. Dessutom är systemet förmonterat för enkel rad- eller seriekoppling, vilket gör det smidigt att utöka kapaciteten vid förfrågningar.

- Ensidigt cykelställ för säker och bekväm parkering
- Höga, horisontella ramstöd som motverkar att cyklar välter
- 500 mm hjulavstånd, lämpligt för cyklar
- Stålöglor för optimerat stöldskydd
- Robust, korrosions-skyddad stålkonstruktion
- Förprefabricerat för enkel rad-/seriekoppling

## Tekniska data

| | |
|---|---|
| R&R artikelnummer | RR103011 |
| EAN / GTIN | 7350168266507 |
| Produkttyp | Cykelställ |
| Höjd | 817 mm |
| Längd | 3000 mm |
| Djup | 1205 mm |
| Vikt | 42,9 kg |
| Färg | Silver |
| Material | Stål |
| Utförande | Ensidigt |
| Antal parkeringsplatser | 6 cyklar |
| Cykelplatser | 500 mm |
| Maximal däckbredd | 55 mm |
| Ytbehandling | Varm-förzinkad |
| Monteringstyp | Golvmontage |

Scan Me

Fullständighet och korrekthet för data och illustrationer kan inte garanteras. Specifikationer kan ändras utan föregående meddelande. Kontrollera kritiska mått på plats före installation och beställning

R&R Solutions AB 434 37
Kungsbacka, Sverige
www.rr-solutions.se
info@rr-solutions.se

R&R NORDIC
YOUR SMART SOLUTIONS