Fahrrad-Parklösungen

# Fahrradständer Premium R26W für 6 Fahrräder

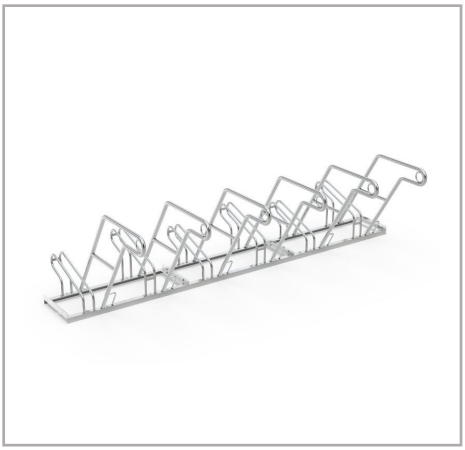

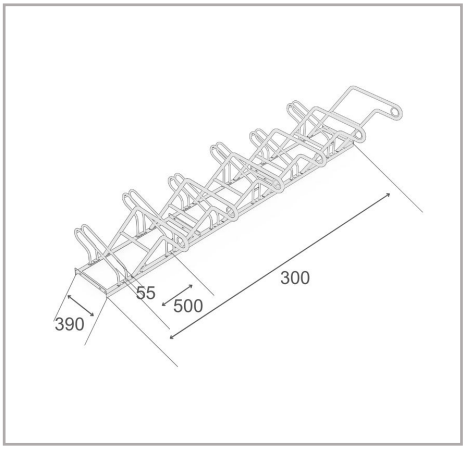


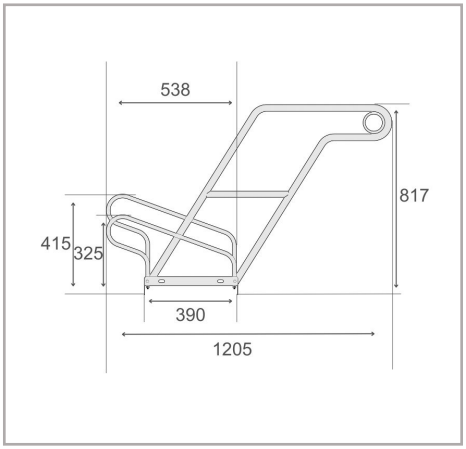


Der Bike Rack Premium R26W ist ein robustes, freistehendes Fahrradparksystem, das sowohl Sicherheit als auch Komfort bietet. Mit einer hüfthohen, horizontalen Rahmenauflage ermöglicht dieser Fahrradständer ein bequemes Abstellen, ohne dass Sie ein Einknicken oder Umfallen des Fahrrads befürchten müssen. Die wechselnden Tief-/Hoch-Einstellungen sparen wertvollen Parkraum und machen das System zur vielseitigen Lösung für beengte Bereiche. Es unterstützt sowohl einseitiges als auch zweiseitiges Parken und bietet damit Flexibilität für unterschiedliche Anforderungen. Darüber hinaus ist das System für eine einfache Reihen- bzw. Serienverbindung vorgefertigt. So lässt sich die Stellplatzkapazität bei Bedarf unkompliziert erweitern.

- Einseitiger Fahrradständer für sicheres und komfortables Abstellen
- Hohe, horizontale Rahmenauflagen zur Vermeidung von Umkippen
- 500 mm Radabstand, geeignet für Fahrräder
- Stahlösen für optimierten Diebstahlschutz
- Langlebige, korrosions-geschützte Stahlkonstruktion
- Vorfabriziert für eine einfache Reihen-/Serienverbindung

## Technische Daten

| | |
|---|---|
| R&R-Artikelnummer | RR103011 |
| EAN / GTIN | 7350168266507 |
| Produktart | Fahrradständer |
| Höhe | 817 mm |
| Länge | 3000 mm |
| Tiefe | 1205 mm |
| Gewicht | 42,9 kg |
| Farbe | Silber |
| Material | Stahl |
| Ausführung | Ein-seitig |
| Stellplätze | 6 Fahrräder |
| Radabstand | 500 mm |
| Maximale Reifenbreite | 55 mm |
| Oberfläche | Feuer-verzinkt |
| Montageart | Bodenmontage |

Scan Me

Für Vollständigkeit und Richtigkeit der Daten und Abbildungen kann keine Gewähr übernommen werden. Technische Änderungen ohne vorherige Ankündigung vorbehalten. Prüfen Sie kritische Maße vor Ort vor der Montage und Bestellung.

R&R Solutions AB 434 37
Kungsbacka, Schweden
www.rr-solutions.se
info@rr-solutions.se

R&R NORDIC
YOUR SMART SOLUTIONS