Cykelparkeringslösningar

Cykelställ Premium R45WD för 8 cyklar

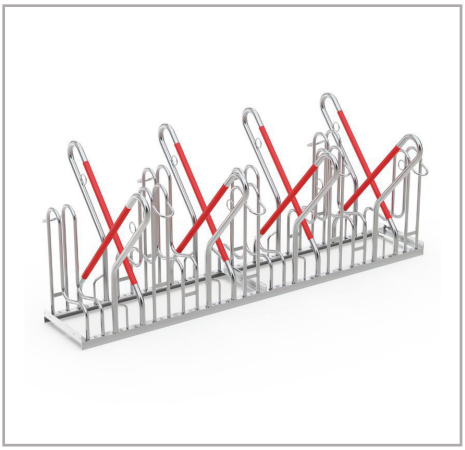

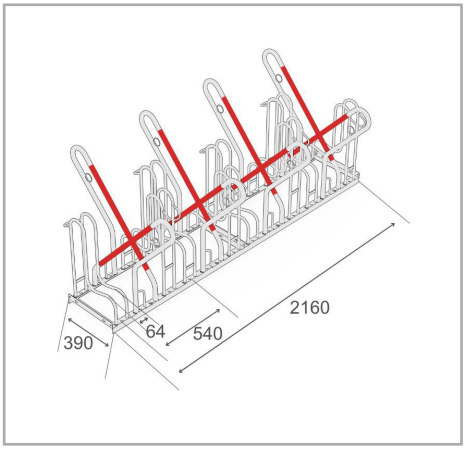

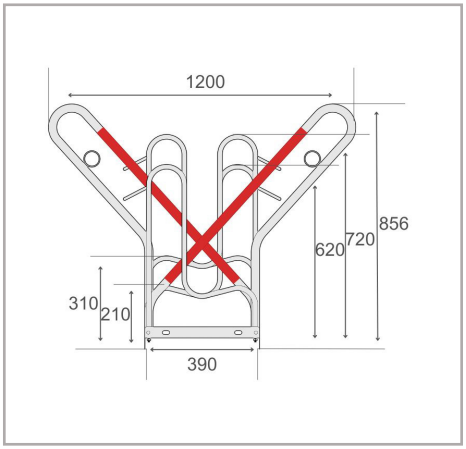

Cykelställ Premium R45W är ett fristående cykelparkeringssystem utformat för säker och effektiv parkering av mountainbikes, e-cyklar och andra cyklar av hög kvalitet. Det har vertikala parkeringsbyglar och gummiskydd ramstöd som skyddar cyklarna mot repor och skador, samt integrerade stålöglor för enkel låsning och stöldförebyggande. Växlande låg/hög placering sparar värdefullt utrymme, medan en- eller dubbelsidiga utföranden ger flexibilitet för olika behov. Systemet är prefabricerat för enkel rad- eller seriekoppling, vilket gör det lätt att utöka kapaciteten vid behov.

- Dubbelsidigt cykelställ för säker och bekväm parkering
- Vertikala parkeringsbyglar och gummiskydd ramstöd
- 540 mm hjulavstånd, lämpligt för cyklar
- Passar däck med bredd upp till 64 mm
- Stålöglor för optimerat stöldskydd
- Robust stålkonstruktion med korrosions-skydd
- Förberett för golvmontering och radkoppling

Tekniska data

R&R artikelnummer	RR103065
EAN / GTIN	7350168266828
Produkttyp	Cykelställ
Höjd	856 mm
Längd	2160 mm
Djup	1200 mm
Vikt	51,6 kg
Färg	Silver
Material	Stål
Utförande	Dubbelsidigt
Antal platser	8 cyklar
Cykelavstånd	540 mm
Maximal däckbredd	64 mm
Ytbehandling	Varm-förzinkad
Monteringstyp	Golvmontering

Scan Me

Fullständighet och riktighet för data och illustrationer kan inte garanteras. Specifikationer kan ändras utan föregående meddelande. Kontrollera kritiska mått på plats före installation och beställning

R&R Solutions AB 434 37
Kungsbacka, Sverige
www.rr-solutions.se
info@rr-solutions.se

R&R NORDIC
YOUR SMART SOLUTIONS