Fahrrad-Parklösungen

Fahrradständer Premium R45WD für 8 Fahrräder

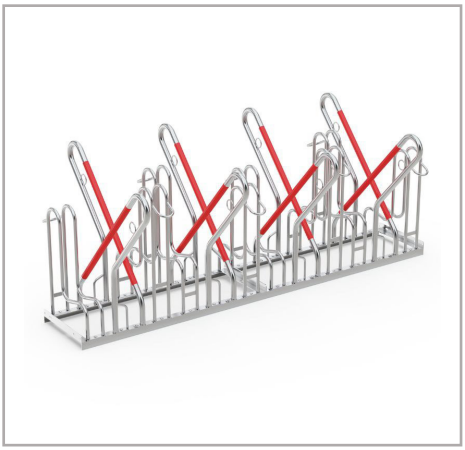

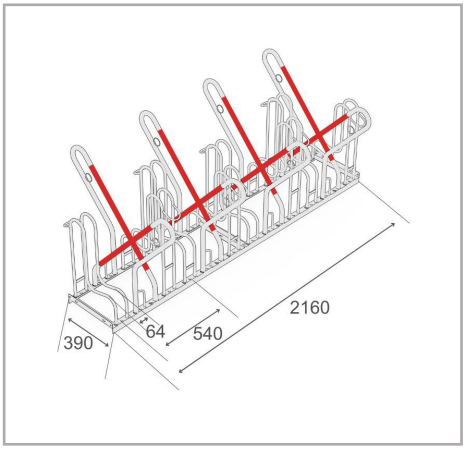

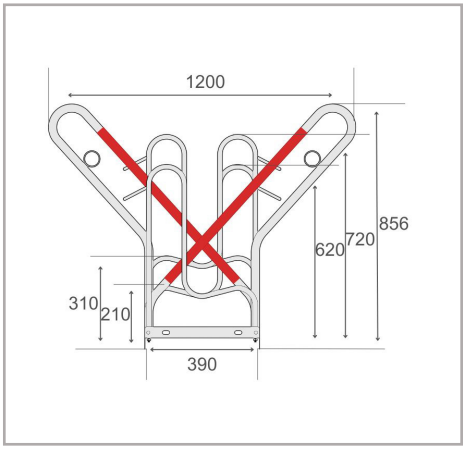

Der Bike Rack Premium R45W ist ein frei-stehendes Fahrradparksystem, ausgelegt für das sichere und effiziente Abstellen von Mountainbikes, E--Bikes sowie weiteren hochwertigen Fahrrädern. Es verfügt über senkrechte Parkbügel und gummi-ummantelte Rahmenauflagen, die Fahrräder vor Kratzern und Beschädigungen schützen, sowie integrierte Stahlösen zur einfachen Schloss-sicherung und zur Diebstahlprävention. Wechselnde Tief-/Hoch-Anordnung spart wertvollen Stellplatz, während einseitige- oder doppelseitige Ausführungen Flexibilität für unterschiedliche Anforderungen bieten. Das System ist vorgefertigt für einfache Reihen- oder Serienverbindung und lässt sich bei Bedarf unkompliziert erweitern.

- Doppelseitiger Fahrradständer für sicheres und komfortables Parken
- Senkrechte Parkbügel und gummiummantelte Rahmenauflagen
- 540 mm Radabstand – geeignet für Fahrräder
- Passend für Reifen bis 64 mm Breite
- Stahlösen für optimierten Diebstahlschutz
- Langlebige, korrosions-geschützte Stahlkonstruktion
- Vorbereitet für Bodenmontage und Reihenverbindung

Technische Daten

R&R-Artikelnummer	RR103065
EAN / GTIN	7350168266828
Produkttyp	Fahrradständer
Höhe	856 mm
Länge	2160 mm
Tiefe	1200 mm
Gewicht	51,6 kg
Farbe	Silber
Material	Stahl
Ausführung	Doppel-seitig
Stellplätze	8 Fahrräder
Radabstand	540 mm
Maximale Reifenbreite	64 mm
Oberfläche	Feuer-verzinkt
Montageart	Bodenmontage

Scan Me

Für die Vollständigkeit und Richtigkeit der Daten und Abbildungen kann keine Gewähr übernommen werden. Änderungen der Spezifikationen ohne vorherige Ankündigung vorbehalten. Prüfen Sie kritische Maße vor Ort vor Installation und Bestellung.

R&R Solutions AB 434 37
Kungsbacka, Schweden
www.rr-solutions.se
info@rr-solutions.se

R&R NORDIC
YOUR SMART SOLUTIONS