Fahrrad-Parklösungen

Fahrradständer Premium R45WD für 12 Fahrräder

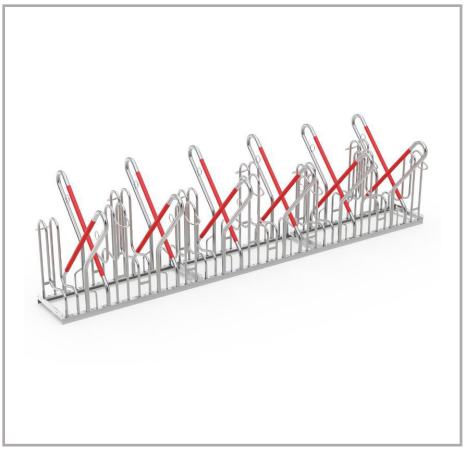

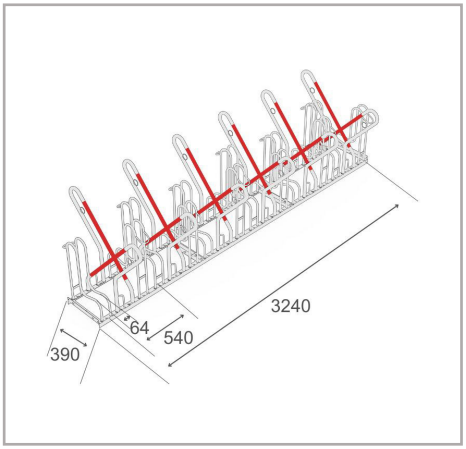

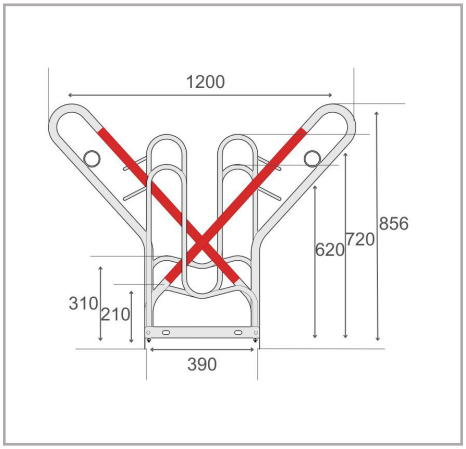

Der Bike Rack Premium R45W ist ein frei-stehendes Fahrradparksystem, entwickelt für das sichere und effiziente Abstellen von Mountainbikes, E--Bikes sowie weiteren hochwertigen Fahrrädern. Es verfügt über senkrechte Einstellbügel und gummierte Rahmenauflagen, um Fahrräder vor Kratzern und Beschädigungen zu schützen, zusätzlich mit integrierten Stahlösen zum einfachen Anschließen von Schlössern und zur Diebstahlprävention. Abwechselnde Tief-/Hoch-Einstellungen sparen wertvollen Stellplatz, während einseitige- oder doppelseitige Ausführungen Flexibilität für unterschiedliche Anforderungen bieten. Das System ist vormontiert für eine einfache Reihen- bzw. Serienverbindung und lässt sich bei Bedarf unkompliziert erweitern.

- Doppelseitiger Fahrradständer für sicheres und komfortables Abstellen
- Senkrechte Einstellbügel und gummierte Rahmenauflagen
- 540 mm Einstellabstand, geeignet für Fahrräder
- Für Reifenbreiten bis 64 mm geeignet
- Stahlösen für optimierten Diebstahlschutz
- Langlebige, korrosionsgeschützte Stahlkonstruktion
- Vorbereitet für Bodenmontage und Reihenverbindung

Technische Daten

R&R-Artikelnummer	RR103066
EAN / GTIN	7350168266835
Produkttyp	Fahrradständer
Höhe	856 mm
Länge	3240 mm
Tiefe	1200 mm
Gewicht	77,4 kg
Farbe	Silber
Material	Stahl
Ausführung	Doppelseitig
Stellplätze	12 Fahrräder
Radabstand	540 mm
Maximale Reifenbreite	64 mm
Oberfläche	Feuer-verzinkt
Montageart	Bodenmontage

Scan Me

Für Vollständigkeit und Richtigkeit der Daten und Abbildungen kann keine Gewähr übernommen werden. Technische Änderungen ohne vorherige Ankündigung vorbehalten. Bitte prüfen Sie kritische Maße vor Ort vor Montage und Bestellung

R&R Solutions AB 434 37
Kungsbacka, Schweden
www.rr-solutions.se
info@rr-solutions.se

R&R NORDIC
YOUR SMART SOLUTIONS