Cykelparkeringslösningar

Cykelställ Premium R26WD för 4 cyklar

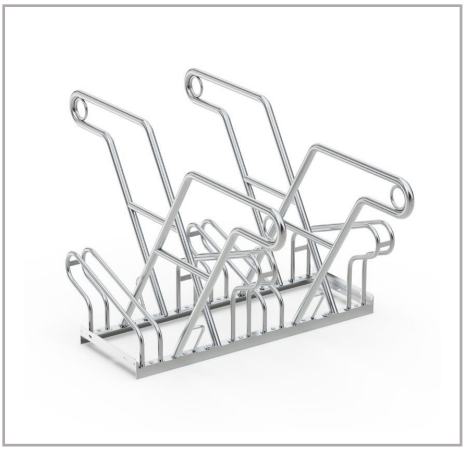

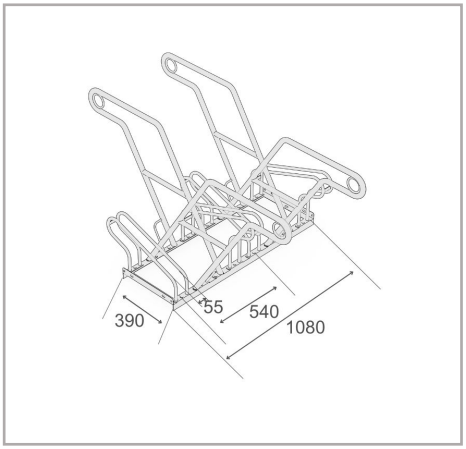

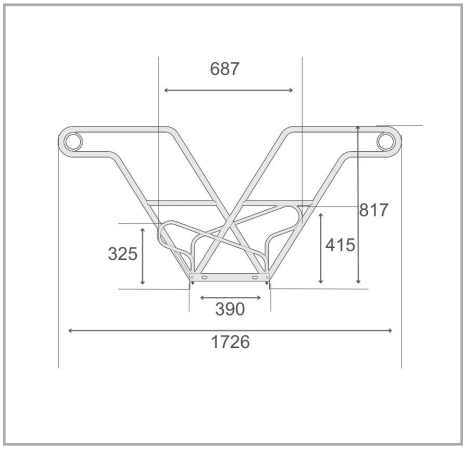

Cykelstället Premium R26WD är ett robust, fristående cykelparkeringssystem utformat för att erbjuda både säkerhet och bekvämlighet. Med ett midjehögt, horisontellt ramstöd ger detta cykelställ användaren ett bekvämt sätt att parkera cykeln utan oro för att den ska vika sig eller välta. De växlande låga/höga positionerna bidrar till att spara värdefullt parkeringsutrymme, vilket gör lösningen särskilt lämplig i trånga miljöer. Systemet medger både ensidig och dubbelsidig parkering och ger därmed flexibilitet för olika behov. Dessutom är systemet förmonterat för enkel rad- eller seriekoppling, vilket gör det smidigt att utöka kapaciteten vid förfrågningar.

- Dubbelsidigt cykelställ för säker och bekväm parkering
- Höga horisontella ramstöd som motverkar att cyklar välter
- 540 mm hjulutrymme, lämpligt för cyklar
- Stålöglor för optimerat stöldskydd
- Robust, korrosions-skyddad konstruktion i stål
- Förprefabricerat för enkel rad-/seriekoppling

Tekniska data

R&R artikelnummer	RR103067
EAN / GTIN	7350168266781
Produkttyp	Cykelställ
Höjd	817 mm
Längd	1080 mm
Djup	1726 mm
Vikt	25,4 kg
Färg	Silver
Material	Stål
Utförande	Dubbelsidig
Antal parkeringsplatser	4 cyklar
Cykelplatser	540 mm
Maximal däckbredd	55 mm
Ytbehandling	Varmförzinkad
Monteringstyp	Golvmontering

Scan Me

Fullständighet och korrekthet för data och illustrationer kan inte garanteras. Specifikationer kan ändras utan föregående meddelande. Kontrollera kritiska mått på plats före installation och beställning

R&R Solutions AB 434 37
Kungsbacka, Sverige
www.rr-solutions.se
info@rr-solutions.se

R&R NORDIC
YOUR SMART SOLUTIONS