Fahrrad-Parklösungen

Fahrradständer Premium R26WD für 8 Fahrräder

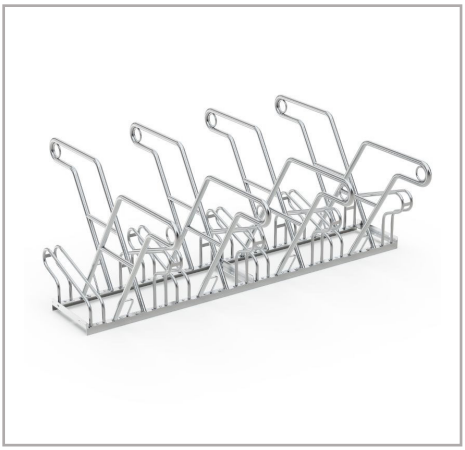

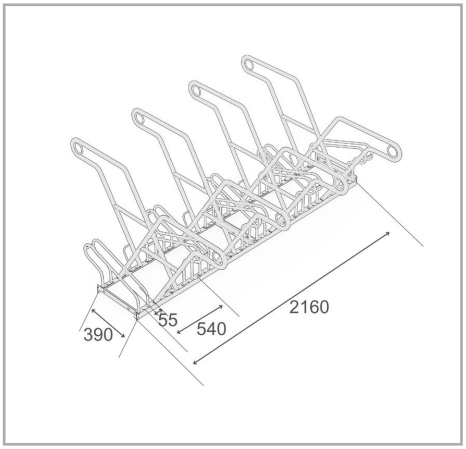

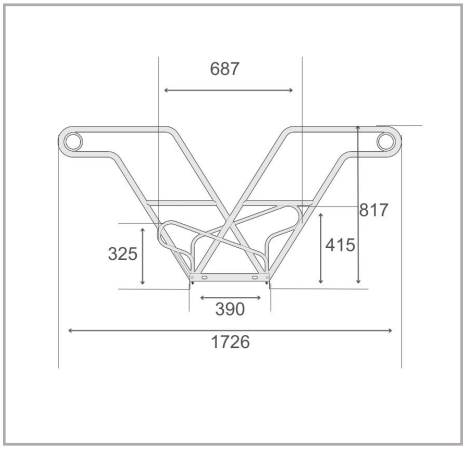

Der Bike Rack Premium R26WD ist ein robustes, freistehendes Fahrradparksystem, das Sicherheit und Komfort vereint. Mit einer taillenhohen, horizontalen Rahmenauflage bietet dieser Fahrradständer Nutzerinnen und Nutzern eine bequeme Möglichkeit, Fahrräder abzustellen, ohne dass diese einknicken oder umkippen. Die abwechselnden Tief-/Hochpositionen helfen, wertvollen Parkraum zu sparen, und machen das System zu einer flexiblen Lösung für beengte Bereiche. Es ermöglicht sowohl einseitiges als auch doppelt-seitiges Parken und bietet damit Spielraum für unterschiedliche Anforderungen. Darüber hinaus ist das System für eine einfache Reihen- bzw. Serienverbindung vorgefertigt. So lässt sich die Stellplatzkapazität bei Bedarf unkompliziert erweitern.

- Doppel-seitiger Fahrradständer für sicheres und komfortables Abstellen
- Hohe, horizontale Rahmenauflagen zur Vermeidung des Umkippens
- 540 mm Radabstand, geeignet für Fahrräder
- Stahlösen für einen optimierten Diebstahlschutz
- Langlebige, korrosions-geschützte Stahlkonstruktion
- Vorfabriziert für eine einfache Reihen-/Serienverbindung

Technische Daten

R&R-Artikelnummer	RR103068
EAN / GTIN	7350168266798
Produkttyp	Fahrradständer
Höhe	817 mm
Länge	2160 mm
Tiefe	1726 mm
Gewicht	50,8 kg
Farbe	Silber
Material	Stahl
Ausführung	Zweiseitig
Stellplätze	8 Fahrräder
Radabstand	540 mm
Maximale Reifenbreite	55 mm
Oberfläche	Feuer-verzinkt
Montageart	Bodenmontage

Scan Me

Für Vollständigkeit und Richtigkeit der Daten und Abbildungen kann keine Gewähr übernommen werden. Technische Änderungen ohne vorherige Ankündigung vorbehalten. Prüfen Sie kritische Maße vor Ort vor Installation und Bestellung

R&R Solutions AB 434 37
Kungsbacka, Schweden
www.rr-solutions.se
info@rr-solutions.se

R&R NORDIC
YOUR SMART SOLUTIONS