Cykelparkeringslösningar

Cykelställ Premium R26WD för 12 cyklar

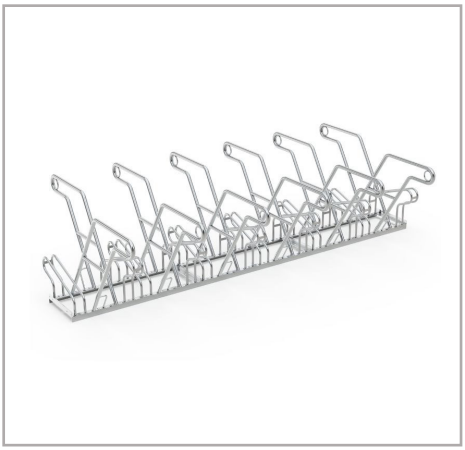

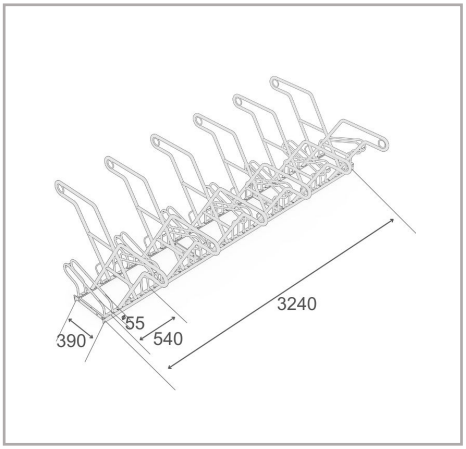

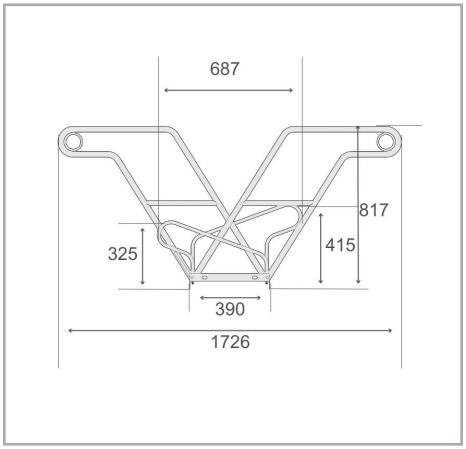

Cykelställ Premium R26WD är ett robust, fristående cykelparkeringssystem utformat för att erbjuda både säkerhet och bekvämlighet. Med ett midjehögt horisontellt ramstöd ger detta cykelställ användaren ett bekvämt sätt att parkera sin cykel utan oro för att cykeln ska ge vika eller välta. De växlande låga/höga inställningarna bidrar till att spara värdefullt parkeringsutrymme, vilket gör det till en mångsidig lösning för trånga miljöer. Det möjliggör både ensidig och dubbelsidig parkering, vilket ger flexibilitet för olika behov. Dessutom är systemet prefabricerat för enkel rad- eller seriekoppling. Detta gör det enkelt att utöka parkeringskapaciteten vid behov.

- Dubbelsidigt cykelställ för säker och bekväm parkering
- Höga horisontella ramstöd som motverkar att cyklar välter
- 540 mm hjulutrymme, lämpligt för cyklar
- Stålöglor för optimerat stöldskydd
- Robust och korrosions-skyddad stålkonstruktion
- Prefabricerad för enkel rad- och seriekoppling

Tekniska data

R&R artikelnummer	RR103069
EAN / GTIN	7350168266804
Produkttyp	Cykelställ
Höjd	817 mm
Längd	3240 mm
Djup	1726 mm
Vikt	76,2 kg
Färg	Silver
Material	Stål
Utförande	Dubbelsidigt
Antal parkeringsplatser	12 cyklar
Cykelplatsbredd	540 mm
Maximal däckbredd	55 mm
Ytbehandling	Varm-förzinkad
Monteringstyp	Golvmontering

Scan Me

Fullständighet och riktighet för uppgifter och illustrationer kan inte garanteras. Specifikationer kan ändras utan föregående meddelande. Kontrollera kritiska mått på plats före installation och beställning

R&R Solutions AB 434
37 Kungsbacka, Sverige
www.rr-solutions.se
info@rr-solutions.se

R&R NORDIC
YOUR SMART SOLUTIONS