Fahrrad-Parklösungen

Fahrradständer Premium R26WD für 12 Fahrräder

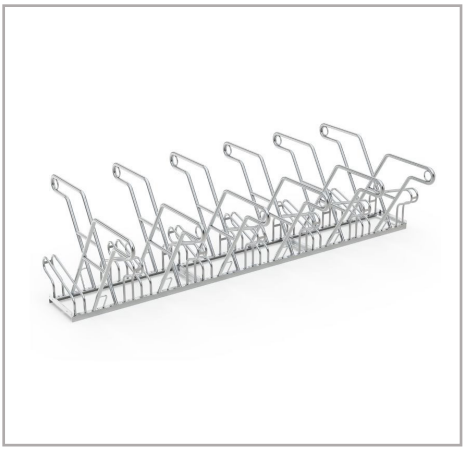

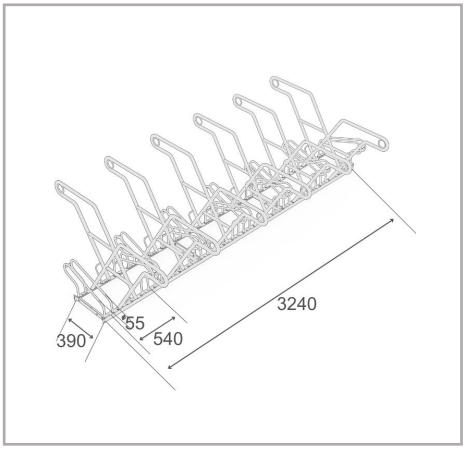

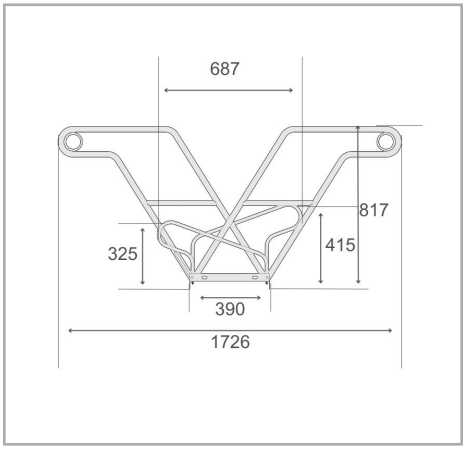

Der Bike Rack Premium R26WD ist ein robustes, freistehendes Fahrradparksystem, das sowohl Sicherheit als auch Komfort bietet. Mit einer taillenhohen, horizontalen Rahmenauflage ermöglicht dieser Fahrradständer ein bequemes Abstellen des Fahrrads, ohne dass Sie ein Einknicken oder Umkippen befürchten müssen. Die abwechselnden niedrigen/hohen Einstellungen helfen, wertvollen Parkraum zu sparen, und machen das System zu einer vielseitigen Lösung für beengte Bereiche. Es ermöglicht sowohl einseitiges als auch doppel-seitiges Abstellen und bietet damit Flexibilität für unterschiedliche Anforderungen. Darüber hinaus ist das System für eine einfache Reihen- oder Serienverbindung vorgefertigt. Dadurch lässt sich die Parkkapazität bei Bedarf unkompliziert erweitern.

- Doppel-seitiger Fahrradständer für sicheres und komfortables Abstellen
- Hohe, horizontale Rahmenauflagen zur Vermeidung des Umkippens
- 540 mm Radabstand, geeignet für Fahrräder
- Stahlösen für optimierten Diebstahlschutz
- Langlebige, korrosions-geschützte Stahlkonstruktion
- Vorfabriziert für eine einfache Reihen-/Serienverbindung

Technische Daten

R&R-Artikelnummer	RR103069
EAN / GTIN	7350168266804
Produkttyp	Fahrradständer
Höhe	817 mm
Länge	3240 mm
Tiefe	1726 mm
Gewicht	76,2 kg
Farbe	Silber
Material	Stahl
Ausführung	Doppelseitig
Stellplätze	12 Fahrräder
Radabstand	540 mm
Maximale Reifenbreite	55 mm
Oberfläche	Feuer-verzinkt
Montageart	Bodenmontage

Scan Me

Die Vollständigkeit und Richtigkeit der Daten und Abbildungen kann nicht gewährleistet werden. Technische Änderungen ohne vorherige Ankündigung vorbehalten. Prüfen Sie kritische Maße vor Ort vor Installation und Bestellung.

R&R Solutions AB 434 37
Kungsbacka, Schweden
www.rr-solutions.se
info@rr-solutions.se

R&R NORDIC
YOUR SMART SOLUTIONS