Fahrrad-Parklösungen

Fahrradständer Premium R46WD für 4 Fahrräder



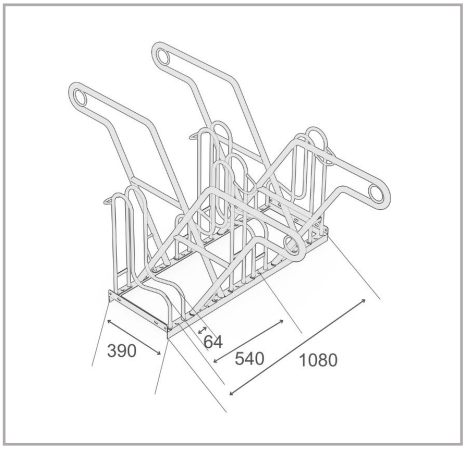

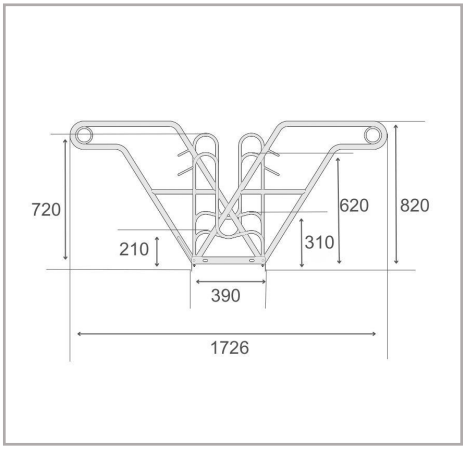

Der Bike Rack Premium R46WD ist eine robuste und vielseitige Lösung für das Abstellen von Fahrrädern – ideal für städtische Bereiche, Arbeitsplätze oder private Grundstücke. Dank einer frei-stehenden, verschraubten Rohrstahlkonstruktion ist dieser Ständer auf Langlebigkeit und Stabilität ausgelegt und gewährleistet eine zuverlässige Leistung selbst in stark frequentierten Umgebungen. Die vertikalen -Einstellbügel sorgen dafür, dass Fahrräder sicher aufrecht stehen, und eignen sich für verschiedene Typen, einschließlich Mountainbikes und E-Bikes. Die abwechselnden Tief-/Hoch-Positionen helfen, wertvollen Stellraum zu sparen, und machen das System zur passenden Lösung für beengte Bereiche. Es ermöglicht sowohl einseitiges -als auch doppelseitiges -Parken und bietet damit Flexibilität für unterschiedliche Anforderungen. Darüber hinaus ist das System für eine einfache Reihen- bzw. Serien verbindung vorgefertigt. Dadurch lässt sich die Stellplatzkapazität bei Bedarf unkompliziert erweitern.

- Doppelseitiger Fahrradständer für sicheres und komfortables Parken
- Sichere, vertikale Einstellbügel und komfortable Rahmenauflagen
- 540 mm Radabstand, geeignet für Fahrräder
- Passend für Reifen bis 64 mm Breite
- Stahlösen für optimierten Diebstahlschutz
- Langlebige, korrosions-geschützte Stahlkonstruktion
- Platz-sparende Tief-/Hoch-Konfiguration

Technische Daten

R&R-Artikelnummer	RR103070
EAN / GTIN	7350168266842
Produkttyp	Fahrradständer
Höhe	820 mm
Länge	1080 mm
Tiefe	1726 mm
Gewicht	28,6 kg
Farbe	Silber
Material	Stahl
Ausführung	Doppelse-itig
Stellplätze	4 Fahrräder
Abstand der Fahrradstellplätze	540 mm
Maximale Reifenbreite	64 mm
Oberfläche	Feuer-verzinkt
Montageart	Bodenmontage

Scan Me

Für Vollständigkeit und Richtigkeit der Daten und Abbildungen kann keine Gewähr übernommen werden. Technische Änderungen vorbehalten. Prüfen Sie kritische Maße vor Montage und Bestellung direkt vor Ort.

R&R Solutions AB 434 37
Kungsbacka, Schweden
www.rr-solutions.se
info@rr-solutions.se

R&R NORDIC
YOUR SMART SOLUTIONS