Fahrrad-Parklösungen

Fahrradständer Premium R46WD für 12 Fahrräder



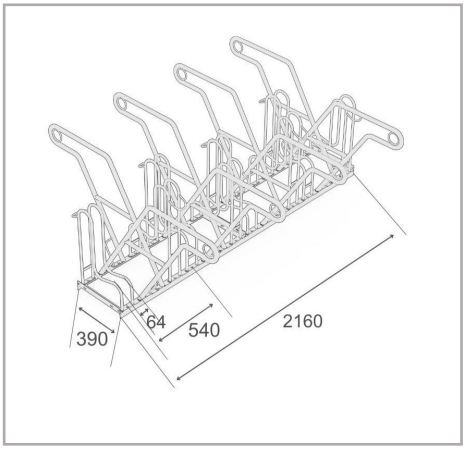

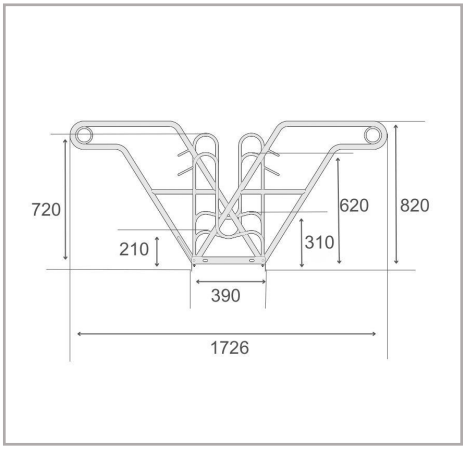

Der Bike Rack Premium R46WD ist eine robuste und vielseitige Lösung für das Abstellen von Fahrrädern – ideal für städtische Bereiche, Arbeitsplätze oder private Grundstücke. Dank einer freistehenden, verschraubten Rohrstahlkonstruktion ist dieser Ständer auf Langlebigkeit und Stabilität ausgelegt und bietet zuverlässige Leistung auch in stark frequentierten Umgebungen. Die vertikalen Parkbügel sind so gestaltet, dass Fahrräder sicher aufrecht stehen – geeignet für unterschiedliche Typen, einschließlich Mountainbikes und E-Bikes. Die abwechselnde Tief-/Hoch-Anordnung spart wertvollen Stellplatz und macht das System zur passenden Lösung für beengte Bereiche. Es ermöglicht sowohl einseitiges als auch doppelseitiges -Parken und bietet damit Flexibilität für unterschiedliche Anforderungen. Darüber hinaus ist das System für eine einfache Reihen- oder Serien verbindung vorkonfektioniert. Dadurch lässt sich die Stellplatzkapazität bei Bedarf unkompliziert erweitern.

- Doppelseitiger Fahrradständer für sicheres und komfortables Parken
- Sichere, vertikale Einstellbügel und komfortable Rahmenauflagen
- 540 mm Radabstand, geeignet für Fahrräder
- Passend für Reifen bis 64 mm Breite
- Stahlösen für optimierten Diebstahlschutz
- Langlebige, korrosions-geschützte Stahlkonstruktion
- Platz-sparende Tief-/Hoch-Anordnung

Technische Daten

R&R-Artikelnummer	RR103071
EAN / GTIN	7350168266859
Produkttyp	Fahrradständer
Höhe	820 mm
Länge	2160 mm
Tiefe	1726 mm
Gewicht	57,2 kg
Farbe	Silber
Material	Stahl
Ausführung	Doppelse-itig
Anzahl Stellplätze	8 Fahrräder
Radabstand	540 mm
Maximale Reifenbreite	64 mm
Oberfläche	Feuer-verzinkt
Montageart	Bodenmontage

Scan Me

Für Vollständigkeit und Richtigkeit der Daten und Abbildungen kann keine Gewähr übernommen werden. Technische Änderungen ohne vorherige Ankündigung vorbehalten. Prüfen Sie kritische Maße vor Ort vor Installation und Bestellung.

R&R Solutions AB 434 37
Kungsbacka, Schweden
www.rr-solutions.se
info@rr-solutions.se

R&R NORDIC
YOUR SMART SOLUTIONS