Cykelparkeringslösningar

Cykelställ Premium R50WD för 4 cyklar



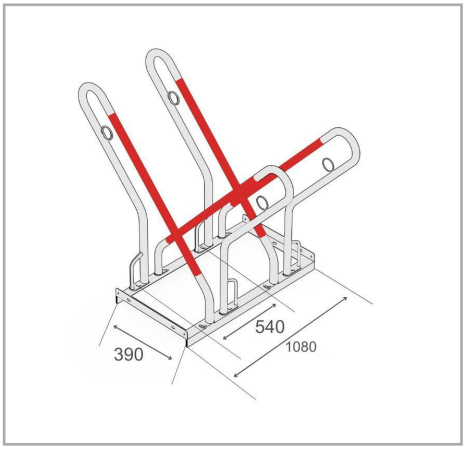

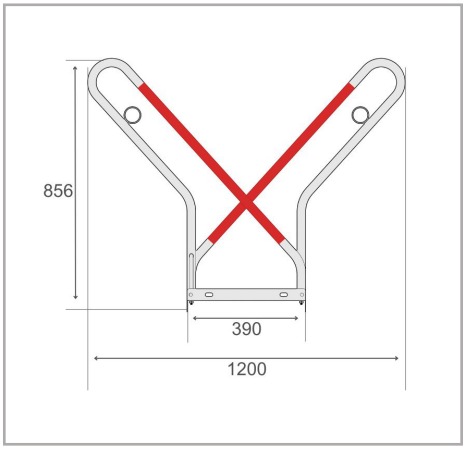

Cykelstället Premium R50WD erbjuder en mycket hållbar och säker lösning för cykelparkering. Den robusta stålramen, belagd med en rostbeständig finish, säkerställer lång livslängd även vid användning utomhus. De bärande fästena på Cykelställ Premium R50WD är försedda med en stötdämpande gummibeläggning i en klar röd färg. Detta gummiskikt fungerar som ett stötskydd och hjälper till att förhindra att cyklarna skrapas eller skadas vid oavsiktliga stötar eller fall. Den synliga röda gummin gör även cykelstället lätt att upptäcka, vilket ökar synligheten och säkerheten trafikerade områden. Cykelställ Premium R50WD är också konstruerat för enkel utbyggnad. Det kommer förkonfigurerat för enkla radkopplingar, vilket innebär att du enkelt kan lägga till fler ställ för att skapa ett större cykelparkeringsområde. Installationen är okomplicerad tack vare det medföljande setet med två markmonteringsfästen och en tydlig uppsättning instruktioner. Oavsett om du behöver montera det i en fast position på marken eller skapa en utbyggbar rad av cykelställ, erbjuder denna modell både enkelhet och flexibilitet vid installation.

- Dubbelsidigt cykelställ för säker och bekväm parkering
- Gummiklädda bygelöverdrag för stötskydd i klarröd färg
- 540 mm hjulutrymme lämpligt för cyklar
- Steel eyelets for optimized theft protect
- Hållbar, korrosionsskyddad stålkonstruktion
- Konstruerad för enkel radutbyggnad

Technical Data

R&R artikelnummer	RR103073
EAN / GTIN	7350168266552
Produkttyp	Cykelställ
Höjd	856 mm
Längd	1080 mm
Djup	795 mm
Vikt	14 kg
Färg	Silver
Material	Stål
Konfiguration	Dubbelsidig
Parkeringsplatser	4 cyklar
Cykelutrymme	500 mm
Max däckbredd	-
Yta	Varmförzinkad
Monteringstyp	Golvmontering

Scan Me

Fullständigheten och riktigheten av data och illustrationer kan inte garanteras.
Specifikationer kan ändras utan förvarning. Verifiera kritiska mått på plats innan installation och beställning.

R&R Solutions AB
434 37 Kungsbacka, Sweden
www.rr-solutions.se
info@rr-solutions.se

R&R NORDIC
YOUR SMART SOLUTIONS