Fahrrad-Parklösungen

Fahrradständer Premium R50WD für 4 Fahrräder



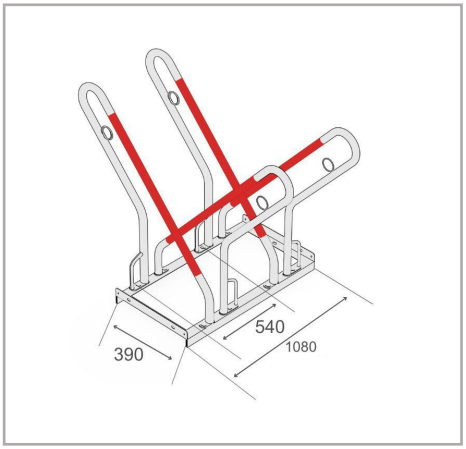

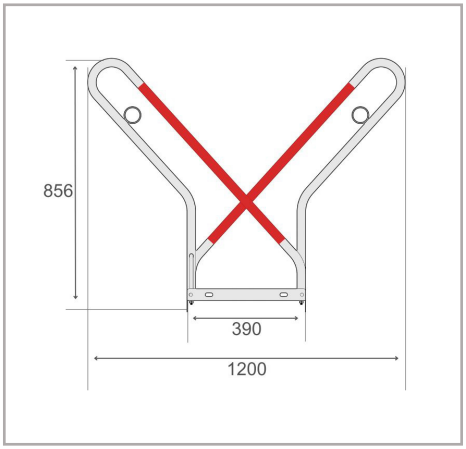

Der Fahrradständer Premium R50WD bietet eine besonders langlebige und sichere Lösung für das Abstellen von Fahrrädern. Sein robuster Stahlrahmen, versehen mit einer rost-beständigen Beschichtung, gewährleistet eine lang-fristige Nutzung auch im Außenbereich. Die Haltebügel des Fahrradständers Premium R50WD sind mit einer stoß-dämpfenden Gummiummantelung in leuchtendem Rot ausgestattet. Diese Gummischicht dient als Aufprallschutz und hilft, Kratzer oder Beschädigungen an Fahrrädern bei unbeabsichtigten Stößen oder Stürzen zu vermeiden. Das gut sichtbare rote Gummi macht den Fahrradständer zudem leicht erkennbar und erhöht Aufmerksamkeit sowie Sicherheit in stark frequentierten Bereichen. Der Fahrradständer Premium R50W ist außerdem für eine einfache Erweiterung ausgelegt. Er ist vor-konfiguriert für unkomplizierte Reihenverbindungen, sodass Sie problemlos weitere Ständer ergänzen können, um eine größere Fahrradabstellanlage zu schaffen. Die Montage ist unkompliziert dank des mitgelieferten Sets aus zwei Bodenmontagewinkeln sowie einer klaren Anleitung. Ob Sie ihn fest am Boden montieren oder eine erweiterbare Reihe von Fahrradständern erstellen möchten – dieses Modell bietet sowohl einfache Handhabung als auch Flexibilität bei der Installation.

- Doppel-seitiger Fahrradständer für sicheres und komfortables Abstellen
- Bügel mit stoßdämpfender Gummiummantelung in leuchtendem Rot
- 540 mm Radabstand, geeignet für Fahrräder
- Stahlösen für optimierten Diebstahlschutz
- Langlebige, korrosions-geschützte Stahlkonstruktion
- Für eine unkomplizierte Reihenverlängerung konzipiert

Technische Daten

R&R-Artikelnummer	RR103073
EAN / GTIN	7350168266552
Produkttyp	Fahrradständer
Höhe	856 mm
Länge	1080 mm
Tiefe	1200 mm
Gewicht	14 kg
Farbe	Silber
Material	Stahl
Ausführung	Doppel-seitig
Stellplätze	4 Fahrräder
Radabstand	540 mm
Maximale Reifenbreite	-
Oberfläche	Feuer-verzinkt
Montageart	Bodenmontage

Scan Me

Für die Vollständigkeit und Richtigkeit der Daten und Abbildungen kann keine Gewähr übernommen werden. Technische Änderungen ohne vorherige Ankündigung vorbehalten. Prüfen Sie kritische Maße vor Ort vor Installation und Bestellung

R&R Solutions AB 434 37
Kungsbacka, Schweden
www.rr-solutions.se
info@rr-solutions.se

R&R NORDIC
YOUR SMART SOLUTIONS