Fahrrad-Parklösungen

Fahrradständer Premium R50WD für 8 Fahrräder



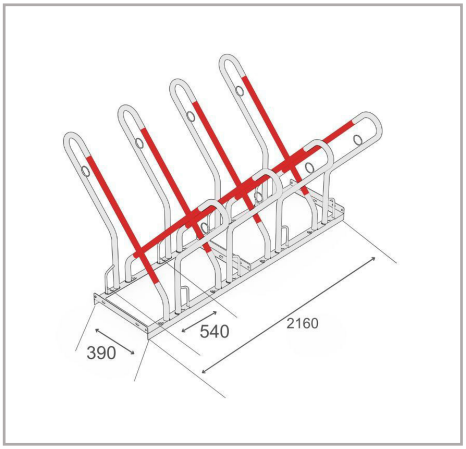

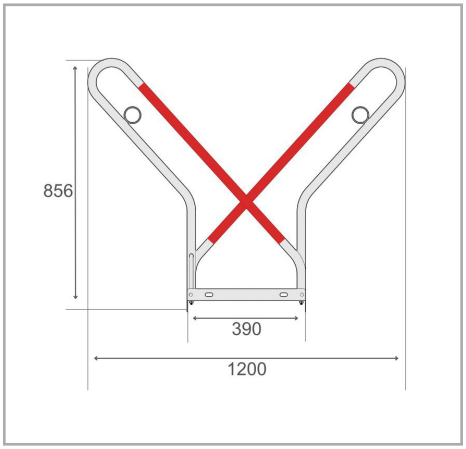

Der Bike Rack Premium R50WD bietet eine äußerst langlebige und sichere Lösung zum Abstellen von Fahrrädern. Sein robuster Stahlrahmen, versehen mit einer rost-beständigen Beschichtung, gewährleistet eine lang-fristige Nutzung auch im Außenbereich. Die Haltebügel des Bike Rack Premium R50WD sind mit einer stoß-dämpfenden Gummiummantelung in leuchtendem Rot ausgestattet. Diese Gummischicht dient als Aufprallschutz und hilft, Kratzer oder Beschädigungen bei unbeabsichtigten Stößen oder Stürzen zu vermeiden. Das gut sichtbare rote Gummi macht den Fahrradständer zudem leicht erkennbar und erhöht Aufmerksamkeit sowie Sicherheit in stark frequentierten Bereichen. Der Bike Rack Premium R50W ist außerdem für eine einfache Erweiterung ausgelegt. Er ist vor-konfiguriert für unkomplizierte Reihenverbindungen, sodass Sie bei Bedarf weitere Ständer ergänzen können, um eine größere Fahrradabstellanlage zu schaffen. Die Montage ist dank des mitgelieferten Sets aus zwei Bodenmontagewinkeln und einer klaren Anleitung unkompliziert. Ob Sie den Ständer fest am Boden montieren oder eine erweiterbare Reihe von Fahrradständern aufbauen möchten – dieses Modell bietet sowohl eine einfache als auch eine flexible Installation.

- Doppel-seitiger Fahrradständer für sicheres und komfortables Abstellen
- Bügel mit stoßdämpfender Gummiummantelung in leuchtendem Rot
- 540 mm Radabstand, geeignet für Fahrräder
- Stahlösen für optimierten Diebstahlschutz
- Langlebige, korrosions-geschützte Stahlkonstruktion
- Für eine einfache Reihenverlängerung konzipiert

Technische Daten

R&R-Artikelnummer	RR103074
EAN / GTIN	7350168266057
Produkttyp	Fahrradständer
Höhe	856 mm
Länge	2160 mm
Tiefe	1200 mm
Gewicht	28 kg
Farbe	Silber
Material	Stahl
Ausführung	Doppelseitig
Stellplätze	8 Fahrräder
Radabstand	540 mm
Maximale Reifenbreite	-
Oberfläche	Feuer-verzinkt
Montageart	Bodenmontage

Scan Me

Vollständigkeit und Richtigkeit der Daten und Abbildungen können nicht gewährleistet werden. Technische Änderungen ohne vorherige Ankündigung vorbehalten. Prüfen Sie kritische Maße vor Ort vor Installation und Bestellung

R&R Solutions AB 434 37
Kungsbacka, Schweden
www.rr-solutions.se
info@rr-solutions.se

R&R NORDIC
YOUR SMART SOLUTIONS