Fahrrad-Parklösungen

Fahrradständer Premium R50WD für 12 Fahrräder

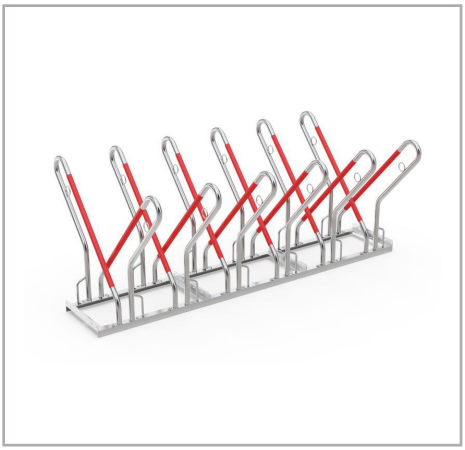

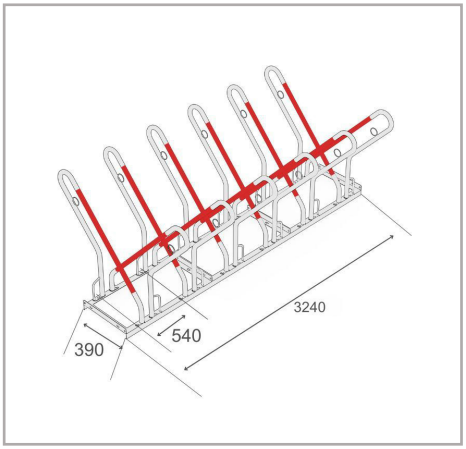

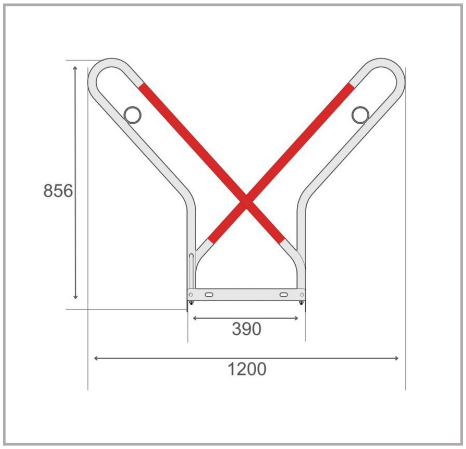

Der Bike Rack Premium R50WD bietet eine besonders langlebige und sichere Lösung zum Abstellen von Fahrrädern. Sein robuster Stahlrahmen, versehen mit einer rost-beständigen Beschichtung, gewährleistet eine lang-fristige Nutzung auch im Außenbereich. Die Haltebügel des Bike Rack Premium R50WD sind mit einer stoß-dämpfenden Gummiummantelung in leuchtendem Rot ausgestattet. Diese Gummischicht dient als Aufprallschutz und hilft, Kratzer oder Beschädigungen an Fahrrädern bei unbeabsichtigten Stößen oder Stürzen zu vermeiden. Das gut sichtbare rote Gummi macht den Fahrradständer zudem leicht erkennbar und erhöht Aufmerksamkeit sowie Sicherheit in stark frequentierten Bereichen. Der Bike Rack Premium R50W ist außerdem für eine einfache Erweiterung ausgelegt. Er wird vor-konfiguriert für unkomplizierte Reihenverbindungen geliefert, sodass Sie bei Bedarf weitere Ständer ergänzen können, um einen größeren Fahrradparkbereich zu schaffen. Die Montage ist unkompliziert dank des mitgelieferten Sets aus zwei Bodenmontagewinkeln sowie einer klaren Anleitung. Ob Sie ihn fest am Boden montieren oder eine erweiterbare Reihe von Fahrradständern erstellen möchten – dieses Modell bietet sowohl eine einfache Handhabung als auch Flexibilität bei der Installation.

- Doppel-seitiger Fahrradständer für sicheres und komfortables Abstellen
- Gummierte Bügel für Stoßschutz in leuchtendem Rot
- 540 mm Radabstand, geeignet für Fahrräder
- Stahlösen für optimierten Diebstahlschutz
- Langlebige, korrosions-geschützte Stahlkonstruktion
- Für eine einfache Reihenverlängerung ausgelegt

Technische Daten

R&R-Artikelnummer	RR103075
EAN / GTIN	7350168260000
Produkttyp	Fahrradständer
Höhe	856 mm
Länge	3240 mm
Tiefe	1200 mm
Gewicht	42 kg
Farbe	Silber
Material	Stahl
Ausführung	Doppelseitig
Stellplätze	12 Fahrräder
Radabstand	540 mm
Maximale Reifenbreite	-
Oberfläche	Feuer-verzinkt
Montageart	Bodenmontage

Scan Me

Für die Vollständigkeit und Richtigkeit der Daten und Abbildungen kann keine Gewähr übernommen werden. Technische Änderungen ohne vorherige Ankündigung vorbehalten. Prüfen Sie kritische Maße vor Ort vor Installation und Bestellung

R&R Solutions AB 434 37
Kungsbacka, Schweden
www.rr-solutions.se
info@rr-solutions.se

R&R NORDIC
YOUR SMART SOLUTIONS