Cykelparkeringslösningar

Cykelställ Economy R4WD för 12 cyklar



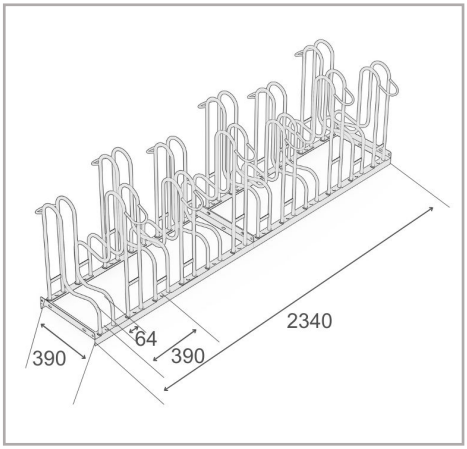

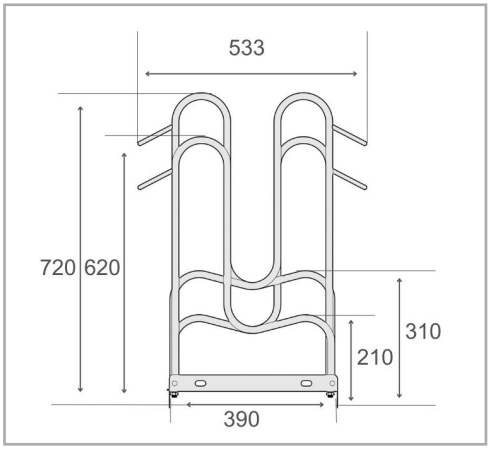

Cykelställ Economy R4WD är utformat för bekväm cykelparkering med 390 mm avstånd mellan cyklarna. Den dubbelsidiga konstruktionen gör det möjligt att parkera cyklar på båda sidor, med extra utrymme mellan cyklarna. Låg/hög utformningen gör att styren kan överlappa och sparar plats. Stället kan även byggas ut i rad med hjälp av kopplingselement för att skapa fler parkeringsplatser. Det är tillverkat av slitstarkt, korrosionsskyddat stål och är lämpligt för däck upp till 64 mm breda.

- Dubbelsidigt cykelställ för säker och bekväm parkering
- 390 mm hjulavstånd, lämpligt för cyklar
- Ensidiga eller dubbelsidiga parkeringsalternativ finns tillgängliga
- Robust stålkonstruktion med korrosionsskydd
- Enkel självmontage med valfria markankare och monteringskonsoler

Tekniska data

R&R artikelnummer	RR103284
EAN / GTIN	7350168269546
Produkttyp	Cykelställ
Höjd	720 mm
Längd	2340 mm
Djup	533 mm
Vikt	39,4 kg
Färg	Silver
Material	Stål
Utförande	Dubbelsidigt
Antal parkeringsplatser	12 cyklar
Cykelavstånd	390 mm
Maximal däckbredd	64 mm
Ytbehandling	Varmförzinkad
Monteringstyp	Golvmontering

Scan Me

Fullständighet och korrekthet för data och illustrationer kan inte garanteras. Specifikationer kan ändras utan föregående meddelande. Kontrollera kritiska mått på plats före installation och beställning

R&R Solutions AB 434 37
Kungsbacka, Sverige
www.rr-solutions.se
info@rr-solutions.se

R&R NORDIC
YOUR SMART SOLUTIONS