Fahrrad-Parklösungen

Fahrradständer Economy R2S für 2 Fahrräder



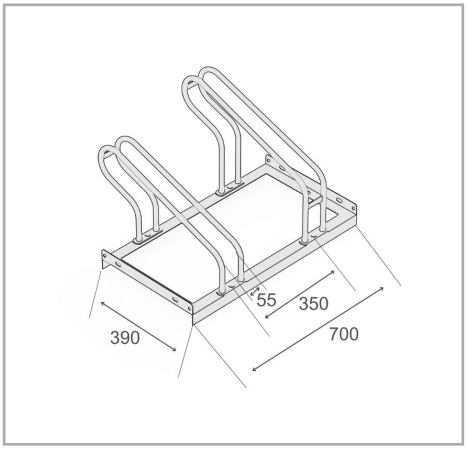

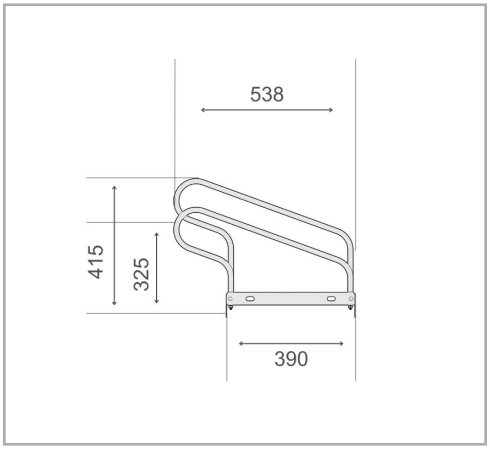

Der Fahrradständer Economy R2S ist darauf ausgelegt, den steigenden Bedarf an Parklösungen für Fahrräder mit breiteren Lenkern zu erfüllen. Dieser Fahrradständer bietet einen komfortablen Abstand von 350 mm zwischen den Rädern und sorgt damit für ausreichend Platz, damit Ihre Fahrräder sicher abgestellt werden können, ohne dass es zu eng wird. Zur optimalen Nutzung des verfügbaren Raums bietet das System eine Niedrig-/Hoch-Anordnung oder wahlweise eine einseitige oder beidseitige Park-ausführung. Diese Flexibilität macht ihn ideal für unterschiedlichste Einsatzbereiche – von Wohnanlagen bis hin zu gewerblichen Anwendungen.

- Einseitiger Fahrradständer für sicheres und komfortables Abstellen
- 350 mm Radabstand, geeignet für Fahrräder
- Einseitige oder beidseitige Abstellvarianten verfügbar
- Robuste, korrosionsgeschützte Stahlkonstruktion
- Einfache Selbstmontage mit optionalen Bodenankern und Montagewinkeln

Technische Daten

R&R-Artikelnummer	RR102535
EAN / GTIN	7350168266002
Produkttyp	Fahrradständer
Höhe	415 mm
Länge	700 mm
Tiefe	538 mm
Gewicht	6,8 kg
Farbe	Silber
Material	Stahl
Ausführung	Ein-seitig
Stellplätze	2 Fahrräder
Radabstand	350 mm
Maximale Reifenbreite	55 mm
Oberfläche	Feuer-verzinkt
Montageart	Bodenmontage

Scan Me

Für die Vollständigkeit und Richtigkeit der Daten und Abbildungen kann keine Gewähr übernommen werden. Änderungen der Spezifikationen ohne vorherige Ankündigung vorbehalten. Prüfen Sie vor Installation und Bestellung die maßgeblichen Abmessungen vor Ort.

R&R Solutions AB 434 37
Kungsbacka, Schweden
www.rr-solutions.se
info@rr-solutions.se

R&R NORDIC
YOUR SMART SOLUTIONS