Fahrrad-Parklösungen

Fahrradständer Economy R2S für 3 Fahrräder



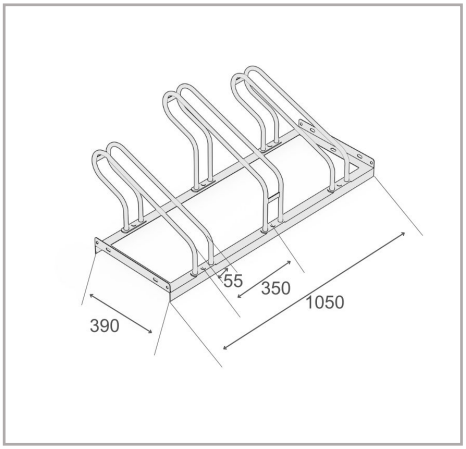

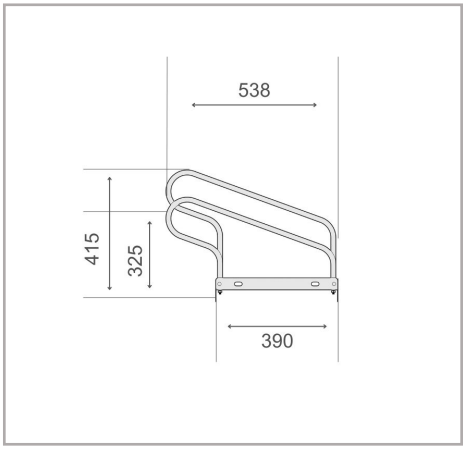

Der Fahrradständer Economy R2S ist darauf ausgelegt, die steigende Nachfrage nach Abstelllösungen zu erfüllen, die mit immer breiteren Lenkern kompatibel sind. Dieser Fahrradständer bietet einen komfortablen 350mm Abstand zwischen den Rädern und sorgt damit für ausreichend Platz, damit Fahrräder sicher abgestellt werden können, ohne dass es zu eng wird. Um die verfügbare Fläche optimal zu nutzen, bietet das System ein Tief-Hoch-Design oder die Option für einseitiges oder beidseitiges Parken. Diese Flexibilität macht es ideal für unterschiedlichste Einsatzbereiche – von Wohnanlagen bis hin zu gewerblichen Installationen.

- Einseitiger Fahrradständer für sicheres und komfortables Parken
- 350mm Radabstand, geeignet für Fahrräder
- Einseitige oder beidseitige Parkoptionen verfügbar
- Langlebige, korrosionsgeschützte Stahlkonstruktion
- Einfache Selbstmontage mit optionalen Bodenankern und Montagewinkeln

Technische Daten

R&R-Artikelnummer	RR102536
EAN / GTIN	7350168266019
Montageart	Fahrradständer
Höhe	415 mm
Länge	1050 mm
Tiefe	538 mm
Gewicht	9,3 kg
Farbe	Silber
Material	Stahl
Ausführung	Ein-seitig
Stellplätze	3 Fahrräder
Radabstand	350 mm
Maximale Reifenbreite	55 mm
Oberfläche	Feuer-verzinkt
Montageart	Bodenmontage

Scan Me

Für die Vollständigkeit und Richtigkeit der Daten und Abbildungen kann keine Gewähr übernommen werden. Änderungen der Spezifikationen vorbehalten, auch ohne vorherige Ankündigung. Prüfen Sie kritische Maße vor Ort vor Installation und Bestellung

R&R Solutions AB 434 37
Kungsbacka, Schweden
www.rr-solutions.se
info@rr-solutions.se

R&R NORDIC
YOUR SMART SOLUTIONS