Fahrrad-Parklösungen

Fahrradständer Economy R2S für 4 Fahrräder

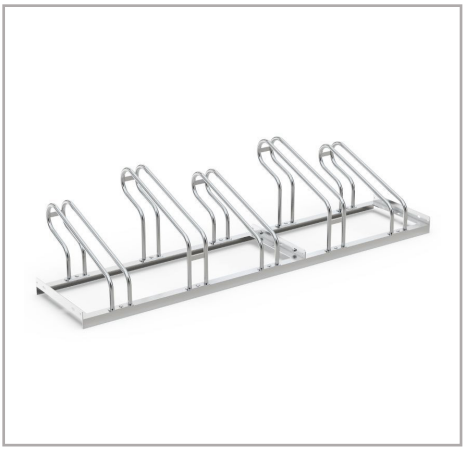

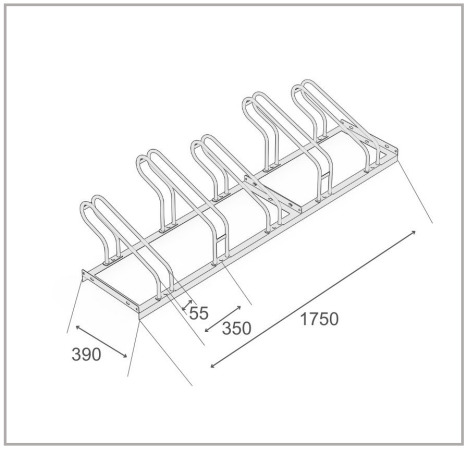

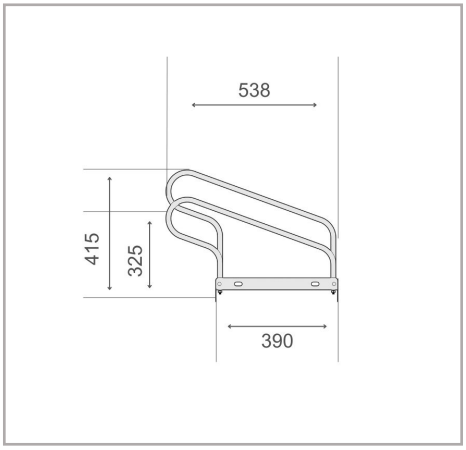

Der Fahrradständer Economy R2S wurde entwickelt, um der steigenden Nachfrage nach Parklösungen gerecht zu werden, die mit immer breiteren Lenkern kompatibel sind. Dieser Fahrradständer bietet einen komfortablen 350-mm-Abstand zwischen den Rädern und sorgt damit für ausreichend Platz, damit Ihre Fahrräder sicher abgestellt werden können, ohne zu dicht zu stehen. Zur optimalen Nutzung der verfügbaren Fläche bietet das System ein Tief-Hoch-Design oder wahlweise eine einseitige bzw. doppelseitige Parkanordnung. Diese Flexibilität macht es ideal für unterschiedlichste Einsatzbereiche – von Wohnanlagen bis hin zu gewerblichen Anwendungen.

- Einseitiger Fahrradständer für sicheres und komfortables Parken
- 350 mm Radabstand, geeignet für Fahrräder
- Einseitige oder doppelseitige Parkvarianten verfügbar
- Langlebige, korrosionsgeschützte Stahlkonstruktion
- Einfache Selbstmontage mit optionalen Bodenankern und Montagewinkeln

Technische Daten

R&R-Artikelnummer	RR102537
EAN / GTIN	7350168266026
Produkttyp	Fahrradständer
Höhe	415 mm
Länge	1400 mm
Tiefe	538 mm
Gewicht	13,6 kg
Farbe	Silber
Material	Stahl
Ausführung	Ein-seitig
Stellplätze	4 Fahrräder
Radabstand	350 mm
Maximale Reifenbreite	55 mm
Oberfläche	Feuer-verzinkt
Montageart	Bodenmontage

Scan Me

Für die Vollständigkeit und Richtigkeit der Daten und Abbildungen kann keine Gewähr übernommen werden. Änderungen der Spezifikationen ohne vorherige Ankündigung vorbehalten. Bitte prüfen Sie kritische Maße vor Ort vor Installation und Bestellung.

R&R Solutions AB 434 37
Kungsbacka, Schweden
www.rr-solutions.se
info@rr-solutions.se

R&R NORDIC
YOUR SMART SOLUTIONS