Fahrrad-Parklösungen

Fahrradständer Premium R25S für 2 Fahrräder



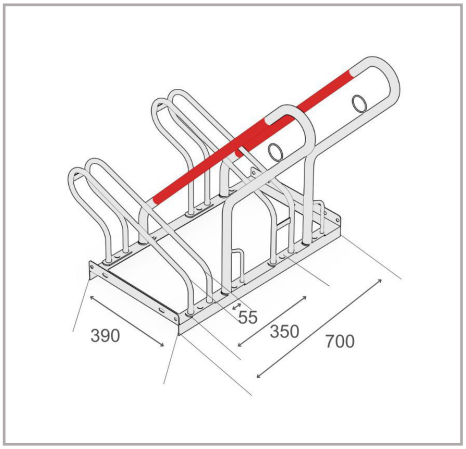

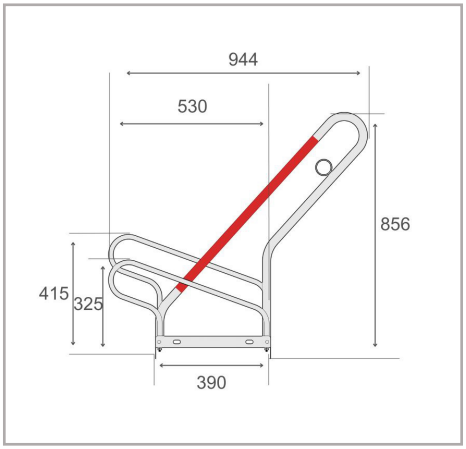

Der Fahrradständer Premium R25S ist ein freistehender Fahrradständer für die sichere Aufbewahrung. Seine signalroten, gummierten, abgewinkelten Bügel schützen Fahrräder vor dem Umkippen und vor Felgenschäden, während gummierte Rahmenauflagen Kratzer vermeiden. Der Ständer ist für Reifenbreiten bis 55 mm sowie einen Einstellabstand von 350 mm ausgelegt. Konzipiert für Bodenmontage und Reihenverbindung, lässt sich der R25S unkompliziert erweitern oder in Serie montieren – eine platzsparende Lösung für Büro-, Wohn- und gewerbliche Umgebungen.

- Einseitiger Fahrradständer für sicheres und komfortables Parken
- Abgewinkelte, gummierte Anlehnbügel
- 350 mm Einstellabstand – geeignet für Fahrräder
- Stahlösen für optimierten Diebstahlschutz
- Langlebige, korrosionsgeschützte Stahlkonstruktion
- Vorbereitet für Bodenmontage und Reihenverbindung

Technische Daten

R&R-Artikelnummer	RR102680
EAN / GTIN	7350168266392
Produkttyp	Fahrradständer
Höhe	856 mm
Länge	700 mm
Tiefe	944 mm
Gewicht	12,3 kg
Farbe	Silber
Material	Stahl
Ausführung	Ein-seitig
Stellplätze	2 Fahrräder
Radabstand	350 mm
Maximale Reifenbreite	55 mm
Oberfläche	Feuerverzinkt
Montageart	Bodenmontage

Scan Me

Für Vollständigkeit und Richtigkeit der Daten und Abbildungen kann keine Gewähr übernommen werden. Technische Änderungen ohne vorherige Ankündigung vorbehalten. Prüfen Sie kritische Maße vor Ort vor Montage und Bestellung.

R&R Solutions AB 434 37
Kungsbacka, Schweden
www.rr-solutions.se
info@rr-solutions.se

R&R NORDIC
YOUR SMART SOLUTIONS