Fahrrad-Parklösungen
Fahrradständer Premium R25W für 2 Fahrräder

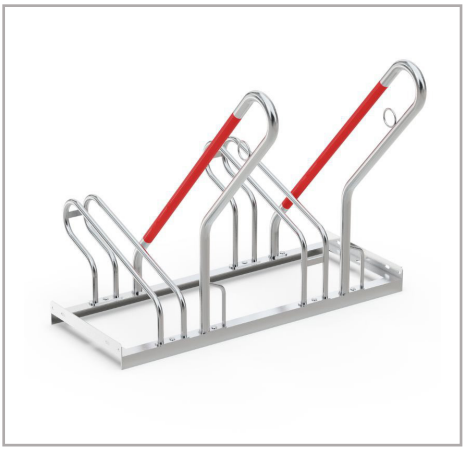

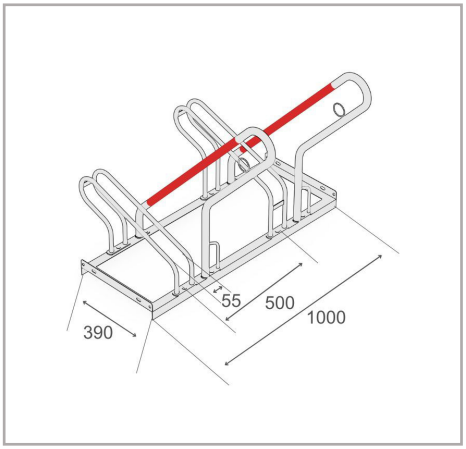

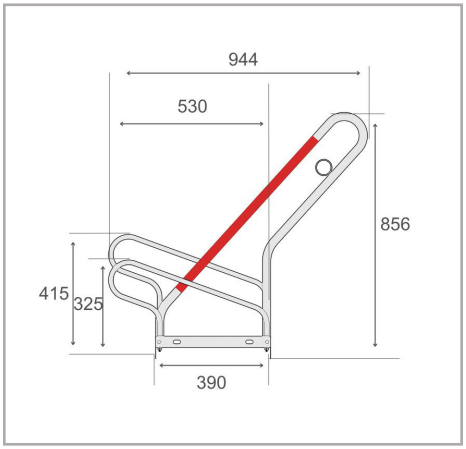

Der Bike Rack Premium R25W ist ein frei-stehender Fahrradständer für die sichere Aufbewahrung. Die signalroten, gummi-beschichteten, schrägen Haltebügel schützen Fahrräder vor Umkippen und Felgenschäden, während gummi-ummantelte Rahmenauflagen Kratzer verhindern. Der Ständer ist für Reifenbreiten bis 55mm und Radabstände von 500mm ausgelegt. Konzipiert für Bodenmontage und Reihenverbindung, lässt sich der R25W mühelos erweitern oder für größere Abstellanlagen in Reihe montieren — damit ist er eine platz-sparende Lösung für Büro-, Wohn- und gewerbliche Umgebungen.

- Einseitiger Fahrradständer für sicheres und komfortables Abstellen
- Schräg angeordnete, gummi-ummantelte Anlehnbügel
- 500mm Radabstand – geeignet für Fahrräder
- Stahlösen für optimierten Diebstahlschutz
- Langlebige, korrosions-geschützte Stahlkonstruktion
- Vorbereitet für Bodenmontage und Reihenverbindung

Technische Daten

R&R-Artikelnummer	RR102681
EAN / GTIN	7350168266422
Produkttyp	Fahrradständer
Höhe	856 mm
Länge	1000 mm
Tiefe	944 mm
Gewicht	12,9 kg
Farbe	Silber
Material	Stahl
Ausführung	Ein-seitig
Stellplätze	2 Fahrräder
Radabstand	500 mm
Maximale Reifenbreite	55 mm
Oberfläche	Feuer-verzinkt
Montageart	Bodenmontage

Scan Me

Für die Vollständigkeit und Richtigkeit der Daten und Abbildungen kann keine Gewähr übernommen werden. Technische Änderungen ohne vorherige Ankündigung vorbehalten. Bitte prüfen Sie kritische Maße vor Ort vor Installation und Bestellung.

R&R Solutions AB 434 37
Kungsbacka, Sweden
www.rr-solutions.se
info@rr-solutions.se

R&R NORDIC
YOUR SMART SOLUTIONS