Cykelparkeringslösningar

Cykelställ Premium R25S för 4 cyklar

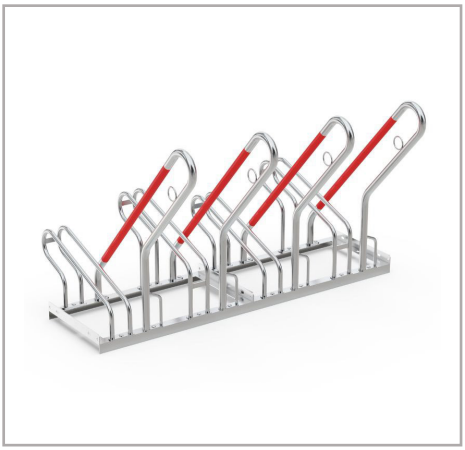

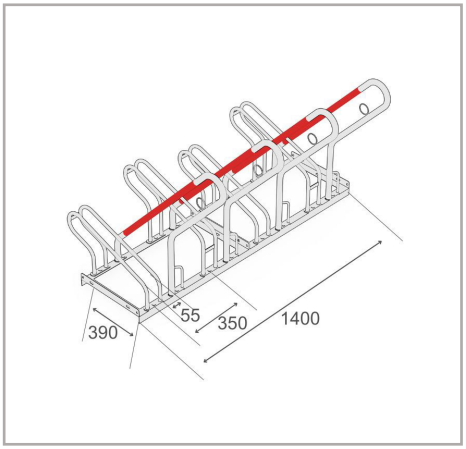

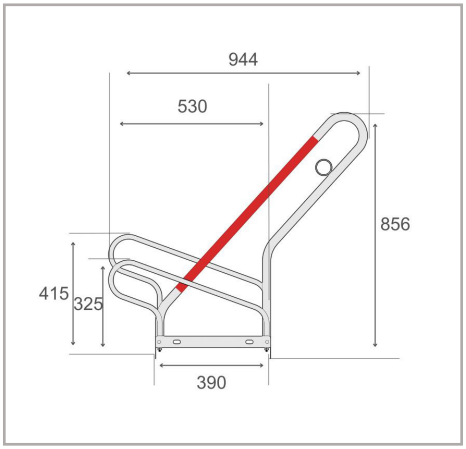

Cykelstället Premium R25S är ett fristående cykelställ avsett för säker förvaring. De signalröda, gummibelagda vinklade konsolerna skyddar cyklarna mot att välta och mot skador på fälgarna, samtidigt som gummiklädda ramstöd motverkar repor. Stället rymmer däckbredder upp till 55 mm och hjulavståndet är 350 mm. R25S är utformat för golvmontering och sammankoppling i rad och kan enkelt byggas ut eller seriekopplas för större parkeringsytor — vilket gör det till en effektiv lösning som lämpar sig för kontor, bostäder och kommersiella miljöer.

- Ensidigt cykelställ för säker och bekväm parkering
- Vinklade stödfästen med gummiöverdrag
- 350 mm hjulavstånd, lämpligt för cyklar
- Stålöglor för optimerat stöldskydd
- Robust, korrosions-skyddad stålkonstruktion
- Förberett för golvmontering och sammankoppling i rad

Tekniska data

R&R artikelnummer	RR102991
EAN / GTIN	7350168266408
Produkttyp	Cykelställ
Höjd	856 mm
Längd	1400 mm
Djup	944 mm
Vikt	25,8 kg
Färg	Silver
Material	Stål
Utförande	Ensidig
Antal parkeringsplatser	4 cyklar
Cykelavstånd	350 mm
Maximal däckbredd	55 mm
Ytbehandling	Varmförzinkad
Monteringstyp	Golvmontering

Scan Me

Fullständighet och korrekthet i data och illustrationer kan inte garanteras. Specifikationer kan ändras utan föregående meddelande. Kontrollera kritiska mått på plats före installation och beställning

R&R Solutions AB 434 37
Kungsbacka, Sverige
www.rr-solutions.se
info@rr-solutions.se

R&R NORDIC
YOUR SMART SOLUTIONS