Fahrrad-Parklösungen

Fahrradständer Premium R25S für 4 Fahrräder

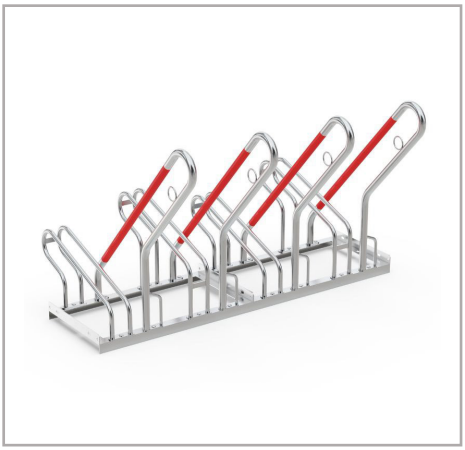

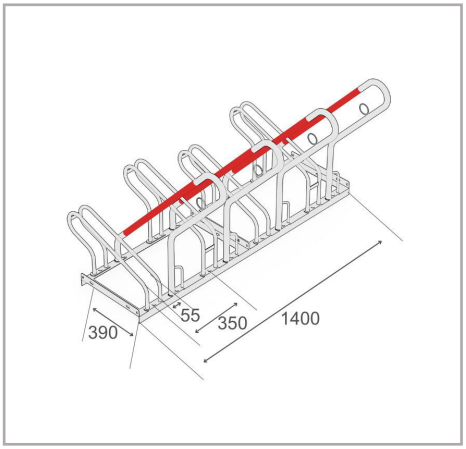

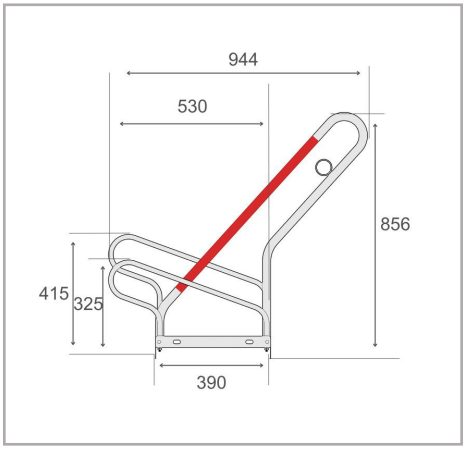

Der Fahrradständer Premium R25S ist ein frei-stehendes System für die sichere Aufbewahrung. Seine signalroten, gummi-beschichteten, schrägen Anlehnbügel schützen Fahrräder vor Umkippen und Felgenschäden, während gummi-ummantelte Rahmenauflagen Kratzer verhindern. Der Ständer ist für Reifenbreiten bis 55 mm und einen Radabstand von 350 mm ausgelegt. Für Bodenmontage und Reihenverbindung konzipiert, lässt sich der R25S unkompliziert erweitern oder in Serie installieren – damit ist er eine platzsparende Lösung für Büro-, Wohn- und gewerbliche Umgebungen.

- Einseitiger Fahrradständer für sicheres und -komfortables Abstellen
- Schräg angeordnete, gummi-ummantelte Anlehnbügel
- 350-mm-Radabstand, geeignet für Fahrräder
- Stahlösen für optimierten Diebstahlschutz
- Langlebige, korrosions-geschützte Stahlkonstruktion
- Vorbereitet für Bodenmontage und Reihenverbindung

Technische Daten

R&R-Artikelnummer	RR102991
EAN / GTIN	7350168266408
Produkttyp	Fahrradständer
Höhe	856 mm
Länge	1400 mm
Tiefe	944 mm
Gewicht	25,8 kg
Farbe	Silber
Material	Stahl
Ausführung	Ein-seitig
Stellplätze	4 Fahrräder
Radabstand	350 mm
Maximale Reifenbreite	55 mm
Oberfläche	Feuer-verzinkt
Montageart	Bodenmontage

Scan Me

Für die Vollständigkeit und Richtigkeit der Daten und Abbildungen kann keine Gewähr übernommen werden. Technische Änderungen ohne vorherige Ankündigung vorbehalten. Bitte prüfen Sie vor Montage und Bestellung die maßgeblichen Abmessungen vor Ort

R&R Solutions AB 434 37
Kungsbacka, Schweden
www.rr-solutions.se
info@rr-solutions.se

R&R NORDIC
YOUR SMART SOLUTIONS