Fahrrad-Parklösungen

Fahrradständer Premium R25S für 6 Fahrräder

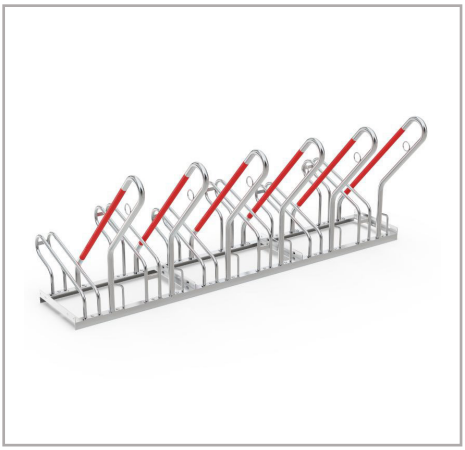

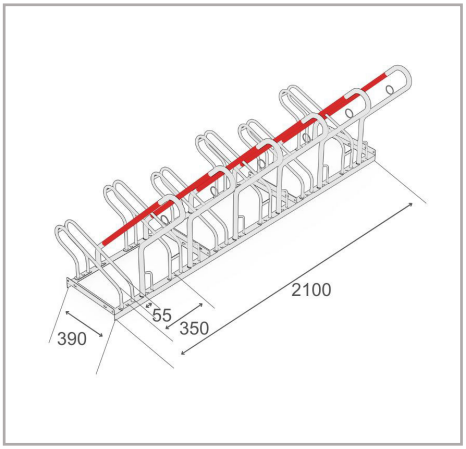

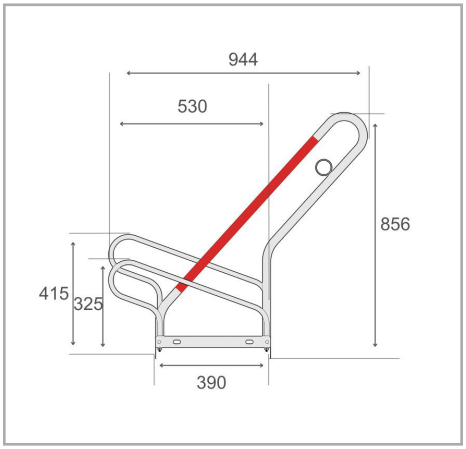

Der Fahrradständer Premium R25S ist ein frei-stehender Fahrradständer für die sichere Aufbewahrung. Seine signalroten, gummi-beschichteten Schrägbügel schützen Fahrräder vor Umkippen und Felgenschäden, während gummi-ummantelte Rahmenauflagen Kratzer vermeiden. Der Ständer ist für Reifenbreiten bis 55 mm und einen Radabstand von 350 mm ausgelegt. Für Bodenmontage und Reihenverbindung konzipiert, lässt sich der R25S unkompliziert erweitern oder in Serie installieren – damit ist er eine platzsparende Lösung für Büro-, Wohn- und gewerbliche Umgebungen.

- Einseitiger Fahrradständer für sicheres und komfortables Abstellen
- Schräg angeordnete Anlehnbügel mit Gummi-ummantelung
- 350 mm Radabstand – geeignet für Fahrräder
- Stahlösen für optimierten Diebstahlschutz
- Langlebige, korrosions-geschützte Stahlkonstruktion
- Vorbereitet für Bodenmontage und Reihenverbindung

Technische Daten

R&R-Artikelnummer	RR102992
EAN / GTIN	7350168266415
Produkttyp	Fahrradständer
Höhe	856 mm
Länge	2100 mm
Tiefe	944 mm
Gewicht	38,7 kg
Farbe	Silber
Material	Stahl
Ausführung	Ein-seitig
Stellplätze	6 Fahrräder
Radabstand	350 mm
Maximale Reifenbreite	55 mm
Oberfläche	Feuer-verzinkt
Montageart	Bodenmontage

Scan Me

Für Vollständigkeit und Richtigkeit der Daten und Abbildungen kann keine Gewähr übernommen werden. Änderungen der Spezifikationen bleiben ohne vorherige Ankündigung vorbehalten. Prüfen Sie vor Montage und Bestellung alle maßgeblichen Abmessungen vor Ort.

R&R Solutions AB 434 37
Kungsbacka, Schweden
www.rr-solutions.se
info@rr-solutions.se

R&R NORDIC
YOUR SMART SOLUTIONS