Fahrrad-Parklösungen

Fahrradständer Premium R25W für 4 Fahrräder

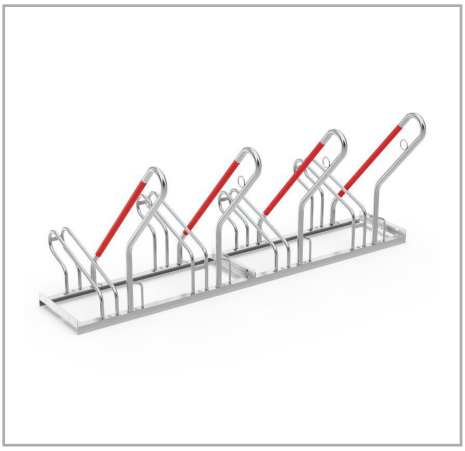

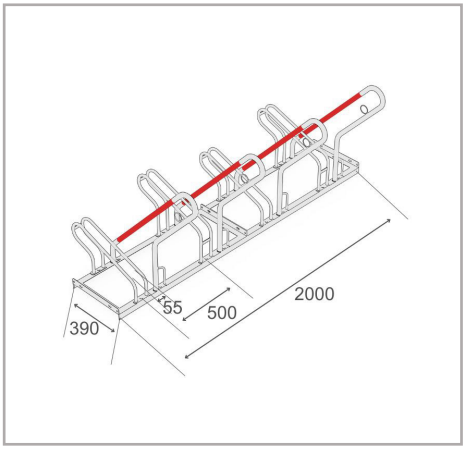

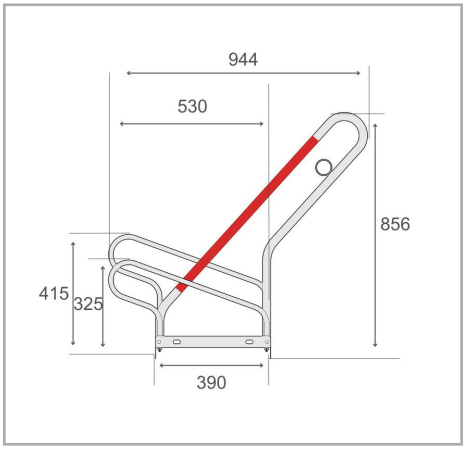

Der Bike Rack Premium R25W ist ein frei-stehender Fahrradständer, der für die sichere Aufbewahrung konzipiert wurde. Seine signalroten Gummi-beschichteten, schrägen Anlehnbügel schützen Fahrräder vor dem Umkippen und vor Felgenschäden; gummi-ummantelte Rahmenauflagen verhindern Kratzer. Der Ständer ist für Reifenbreiten bis 55mm sowie Radabstände von 500mm ausgelegt. Für Bodenmontage und Reihenverbindung konzipiert, lässt sich der R25W problemlos erweitern oder für größere Abstellanlagen in Serie montieren — damit ist er eine platz-sparende Lösung, die sich für Büro-, Wohn- und gewerbliche Umgebungen eignet.

- Einseitiger Fahrradständer für sicheres und komfortables Abstellen
- Schräg angeordnete, gummi-ummantelte Anlehnbügel
- 500mm Radabstand, geeignet für Fahrräder
- Stahlösen für optimierten Diebstahlschutz
- Langlebige, korrosions-geschützte Stahlkonstruktion
- Vorbereitet für Bodenmontage und Reihenverbindung

Technische Daten

R&R-Artikelnummer	RR103004
EAN / GTIN	7350168266439
Produkttyp	Fahrradständer
Höhe	856 mm
Länge	2000 mm
Tiefe	944 mm
Gewicht	25,8 kg
Farbe	Silber
Material	Stahl
Ausführung	Ein-seitig
Stellplätze	4 Fahrräder
Radabstand	500 mm
Maximale Reifenbreite	55 mm
Oberfläche	Feuer-verzinkt
Montageart	Bodenmontage

Scan Me

Für Vollständigkeit und Richtigkeit der Daten und Abbildungen kann keine Gewähr übernommen werden. Technische Änderungen ohne vorherige Ankündigung vorbehalten. Prüfen Sie kritische Maße vor Ort vor Installation und Bestellung.

R&R Solutions AB 434 37
Kungsbacka, Schweden
www.rr-solutions.se
info@rr-solutions.se

R&R NORDIC
YOUR SMART SOLUTIONS