Fahrrad-Parklösungen

Fahrradständer Economy R2SD für 4 Fahrräder

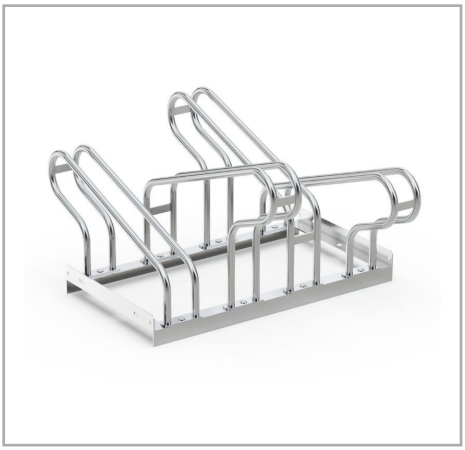

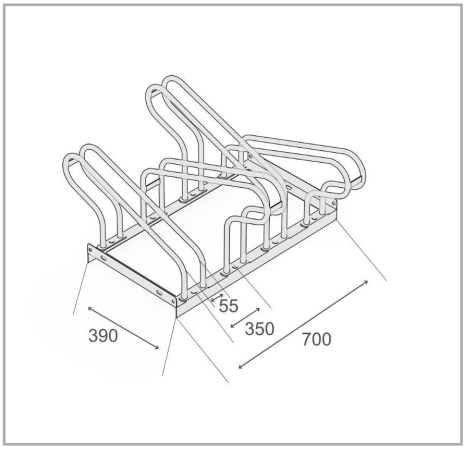

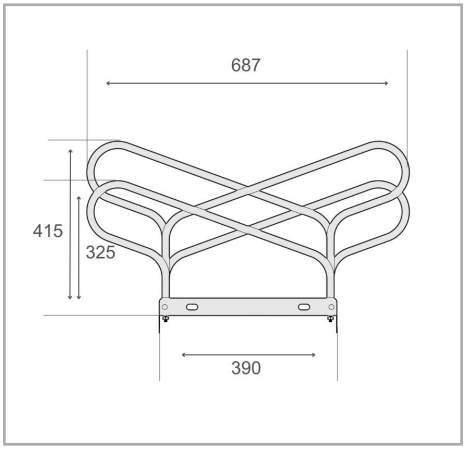

Der Fahrradständer Economy R2SD ist darauf ausgelegt, der wachsenden Nachfrage nach Parklösungen für immer breitere Lenker gerecht zu werden. Dieser Fahrradständer bietet einen komfortablen 350-mm-Abstand zwischen den Rädern und stellt sicher, dass Ihre Fahrräder sicher abgestellt werden können, ohne dass es zu eng wird. Zur optimalen Nutzung des verfügbaren Platzes bietet das System eine Tief-Hoch-Anordnung oder wahlweise einseitiges bzw. beidseitiges-Parken. Diese Flexibilität macht ihn ideal für unterschiedlichste Einsatzbereiche – von Wohnanlagen bis hin zu gewerblichen Standorten.

- Doppelseitiger Fahrradständer für sicheres und komfortables Parken
- 350 mm Radabstand, geeignet für Fahrräder
- Einseitige- oder beidseitige-Parkoptionen verfügbar
- Langlebige, korrosions-geschützte Stahlkonstruktion
- Einfache Selbst-montage mit optionalen Bodenankern und Montagewinkeln

Technische Daten

R&R-Artikelnummer	RR103040
EAN / GTIN	7350168266873
Produkttyp	Fahrradständer
Höhe	415 mm
Länge	700 mm
Tiefe	687 mm
Gewicht	10,3 kg
Farbe	Silber
Material	Stahl
Ausführung	Zwei-seitig
Anzahl Stellplätze	4 Fahrräder
Radabstand	350 mm
Maximale Reifenbreite	55 mm
Oberfläche	Feuer-verzinkt
Montageart	Bodenmontage

Scan Me

Für die Vollständigkeit und Richtigkeit der Daten und Abbildungen kann keine Gewähr übernommen werden. Änderungen der Spezifikationen ohne vorherige Ankündigung vorbehalten. Bitte prüfen Sie kritische Maße vor Ort vor Installation und Bestellung.

R&R Solutions AB 434 37
Kungsbacka, Schweden
www.rr-solutions.se
info@rr-solutions.se

R&R NORDIC
YOUR SMART SOLUTIONS