Fahrrad-Parklösungen

Fahrradständer Economy R2SD für 6 Fahrräder

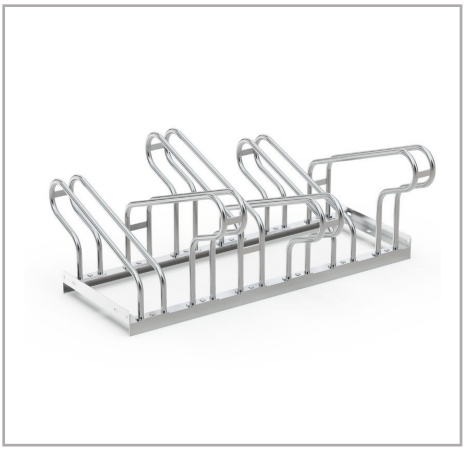

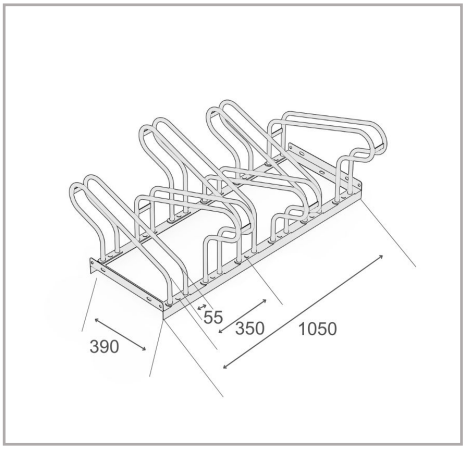

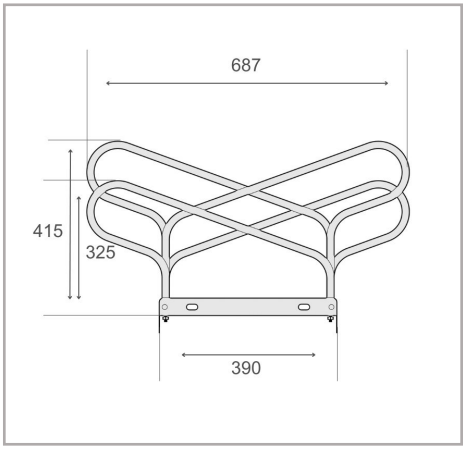

Der Fahrradständer Economy R2SD ist darauf ausgelegt, der steigenden Nachfrage nach Parklösungen gerecht zu werden, die mit immer breiteren Lenkern kompatibel sind. Dieser Fahrradständer bietet einen komfortablen 350-mm-Abstand zwischen den Rädern und sorgt so für ausreichend Platz, damit Ihre Fahrräder sicher abgestellt werden können, ohne dass es zu eng wird. Zur optimalen Nutzung des verfügbaren Raums bietet das System ein Tief-Hoch-Design oder die Möglichkeit zum einseitigen oder doppelseitigen Parken. Diese Flexibilität macht es ideal für unterschiedlichste Einsatzbereiche – von Wohnanlagen bis hin zu gewerblichen Installationen.

- Doppelseitiger Fahrradständer für sicheres und komfortables Parken
- 350 mm Radabstand, geeignet für Fahrräder
- Einseitige oder doppelseitige Parkoptionen verfügbar
- Langlebige, korrosions-geschützte Stahlkonstruktion
- Einfache Selbst-montage mit optionalen Bodenankern und Montagewinkeln

Technische Daten

R&R-Artikelnummer	RR103041
EAN / GTIN	7350168266880
Produkttyp	Fahrradständer
Höhe	415 mm
Länge	1050mm
Tiefe	687 mm
Gewicht	14,6 kg
Farbe	Silber
Material	Stahl
Ausführung	Zwei-seitig
Stellplätze	6 Fahrräder
Radabstand	350 mm
Maximale Reifenbreite	55 mm
Oberfläche	Feuer-verzinkt
Montageart	Bodenmontage

Scan Me

Für Vollständigkeit und Richtigkeit der Daten und Abbildungen kann keine Gewähr übernommen werden. Technische Änderungen ohne vorherige Ankündigung vorbehalten. Prüfen Sie kritische Maße vor Ort vor Installation und Bestellung

R&R Solutions AB 434 37
Kungsbacka, Schweden
www.rr-solutions.se
info@rr-solutions.se

R&R NORDIC
YOUR SMART SOLUTIONS