Cykelparkeringslösningar

Cykelställ Economy R2SD för 10 cyklar

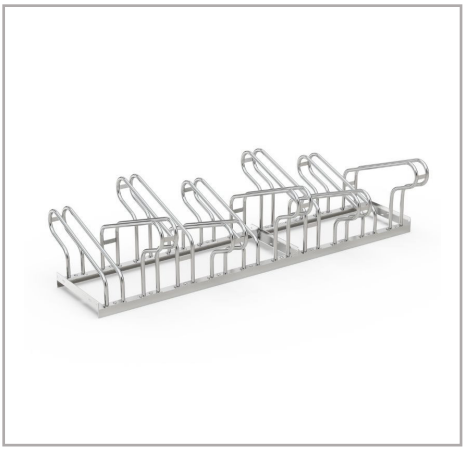

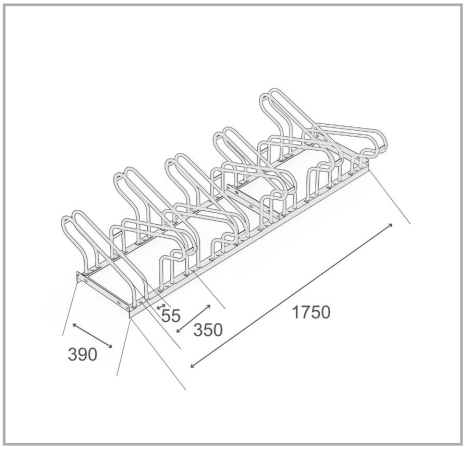

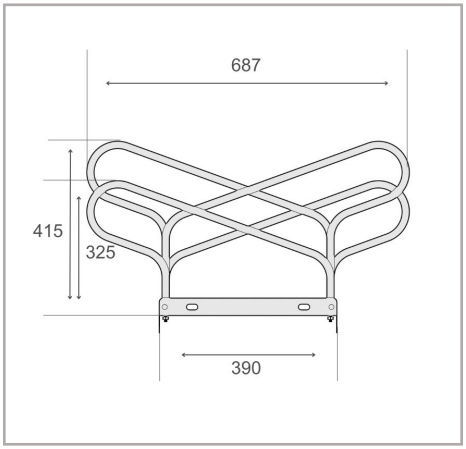

Cykelställ Economy R2SD är utformat för att möta den ökande efterfrågan på parkeringslösningar som är kompatibla med bredare styren. Detta cykelställ erbjuder ett bekvämt 350 mm avstånd mellan hjulen, vilket säkerställer gott om utrymme för att cyklarna ska kunna parkeras säkert utan trängsel. För att maximera nyttjandet av tillgänglig yta erbjuder systemet en låg-hög utformning eller möjlighet till en- eller dubbelsidig parkering. Denna flexibilitet gör det väl lämpat för en rad olika miljöer, från bostadsområden till kommersiella installationer.

- Dubbelsidigt cykelställ för säker och bekväm parkering
- 350 mm hjulavstånd, lämpligt för cyklar
- Det finns alternativ för en- eller dubbelsidig parkering
- Robust stålkonstruktion med korrosions-skydd
- Enkel själv-montering med valfria markankare och monteringskonsoler

Tekniska data

R&R artikelnummer	RR103043
EAN / GTIN	7350168266903
Produkttyp	Cykelställ
Höjd	415 mm
Längd	1750 mm
Djup	687 mm
Vikt	24,9 kg
Färg	Silver
Material	Stål
Utförande	Dubbelsidigt
Antal parkeringsplatser	10 cyklar
Cykelavstånd	350 mm
Maximal däckbredd	55 mm
Ytbehandling	Varm-förzinkad
Monteringstyp	Golvmontage

Scan Me

Fullständighet och riktighet i data och illustrationer kan inte garanteras. Specifikationer kan ändras utan föregående meddelande. Kontrollera kritiska mått på plats före installation och beställning

R&R Solutions AB 434 37
Kungsbacka, Sverige
www.rr-solutions.se
info@rr-solutions.se

R&R NORDIC
YOUR SMART SOLUTIONS