Fahrrad-Parklösungen

Fahrradständer Economy R2SD für 10 Fahrräder

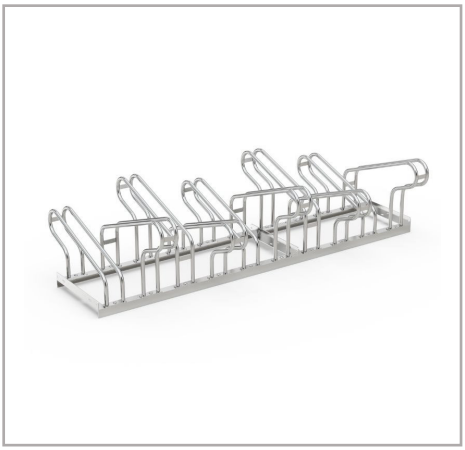

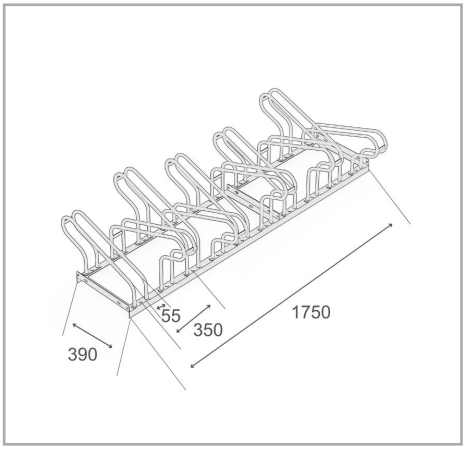

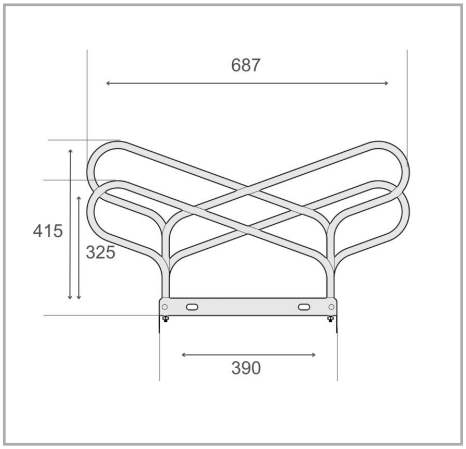

Der Bike Rack Economy R2SD wurde entwickelt, um dem wachsenden Bedarf an Abstelllösungen gerecht zu werden, die mit immer breiteren Lenkern kompatibel sind. Dieser Fahrradständer bietet einen komfortablen 350-mm-Abstand zwischen den Rädern und sorgt damit für ausreichend Platz, damit Ihre Fahrräder sicher abgestellt werden können, ohne dass es zu eng wird. Um den verfügbaren Raum optimal zu nutzen, bietet das System ein Niedrig--Hoch-Design oder die Option für einseitiges oder beidseitiges-Parken. Diese Flexibilität macht es ideal für unterschiedlichste Einsatzbereiche – von Wohnanlagen bis hin zu gewerblichen Umgebungen.

- Doppelseitiger Fahrradständer für sicheres und komfortables Abstellen
- 350 mm Radabstand, geeignet für Fahrräder
- Einseitige- oder beidseitige-Parkoptionen verfügbar
- Langlebige, korrosions-geschützte Stahlkonstruktion
- Einfache Selbst-montage mit optionalen Bodenankern und Montagewinkeln

Technische Daten

R&R-Artikelnummer	RR103043
EAN / GTIN	7350168266903
Produkttyp	Fahrradständer
Höhe	415 mm
Länge	1750 mm
Tiefe	687 mm
Gewicht	24,9 kg
Farbe	Silber
Material	Stahl
Ausführung	Beidseitig
Stellplätze	10 Fahrradplätze
Radabstand	350 mm
Maximale Reifenbreite	55 mm
Oberfläche	Feuer-verzinkt
Montageart	Bodenmontage

Scan Me

Vollständigkeit und Richtigkeit der Daten und Abbildungen können nicht garantiert werden. Technische Änderungen ohne vorherige Ankündigung vorbehalten. Bitte prüfen Sie kritische Maße vor Ort vor Installation und Bestellung.

R&R Solutions AB 434 37
Kungsbacka, Schweden
www.rr-solutions.se
info@rr-solutions.se

R&R NORDIC
YOUR SMART SOLUTIONS