Cykelparkeringslösningar

Cykelställ Economy R2WD för 10 cyklar

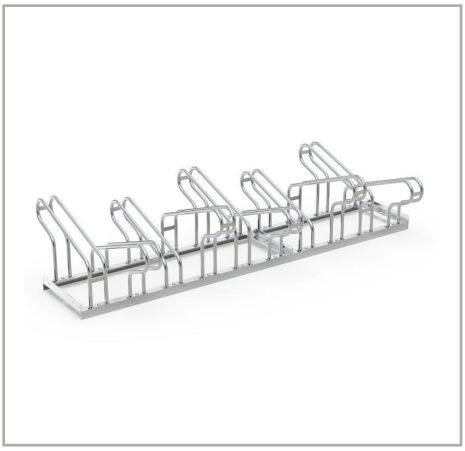

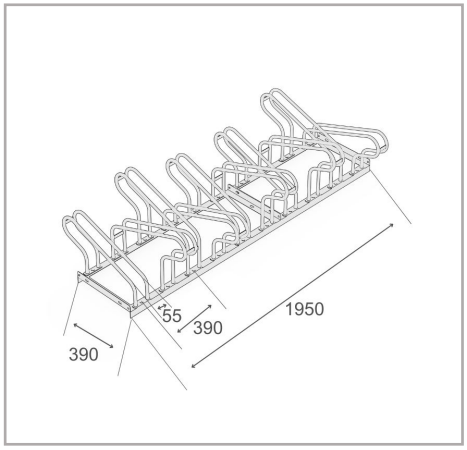

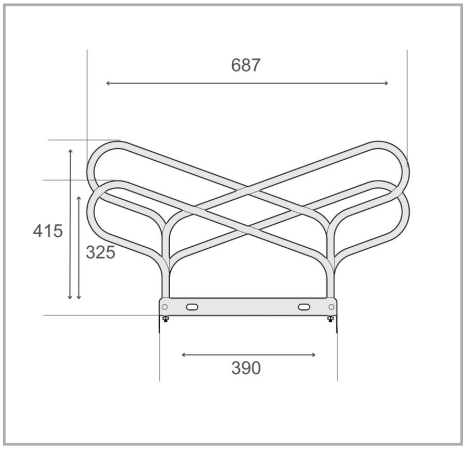

Cykelställ Economy R2WD är utformat för att möta den ökande efterfrågan på parkeringslösningar som är kompatibla med bredare styren. Detta cykelställ erbjuder ett bekvämt 390 mm avstånd mellan hjulen, vilket säkerställer gott om utrymme för att cyklarna ska kunna parkeras säkert utan trängsel. För att maximera nyttjandet av tillgänglig yta erbjuder systemet en låg-hög utformning eller möjlighet till en- eller dubbelsidig parkering. Denna flexibilitet gör det väl lämpat för en rad olika miljöer, från bostadsområden till kommersiella installationer.

- Dubbelsidigt cykelställ för säker och bekväm parkering
- 390 mm hjulavstånd, lämpligt för cyklar
- Det finns alternativ för en eller dubbelsidig parkering
- Robust stålkonstruktion med korrosions-skydd
- Enkel själv-montering med valfria markankare och monteringskonsoler

Tekniska data

R&R artikelnummer	RR103047
EAN / GTIN	7350168266941
Produkttyp	Cykelställ
Höjd	415 mm
Längd	1560 mm
Djup	687 mm
Vikt	21,2 kg
Färg	Silver
Material	Stål
Utförande	Dubbelsidig
Antal platser	8 cyklar
Cykelavstånd	390 mm
Maximal däckbredd	55 mm
Ytbehandling	Varmförzinkad
Monteringstyp	Golvmontering

Scan Me

Fullständighet och korrekthet i uppgifter och illustrationer kan inte garanteras. Specifikationer kan ändras utan föregående meddelande. Kontrollera kritiska mått på plats före installation och beställning

R&R Solutions AB 434 37
Kungsbacka, Sverige
www.rr-solutions.se
info@rr-solutions.se

R&R NORDIC
YOUR SMART SOLUTIONS