Cykelparkeringslösningar

Cykelställ Premium R25WD för 8 cyklar

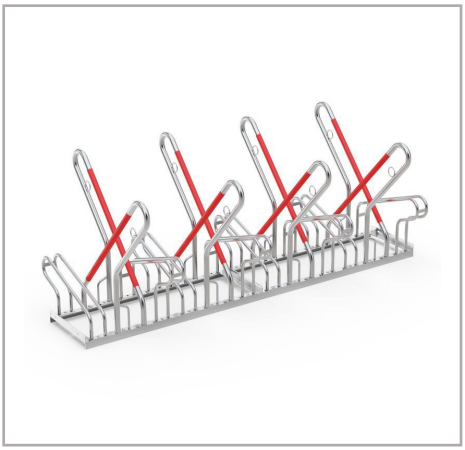

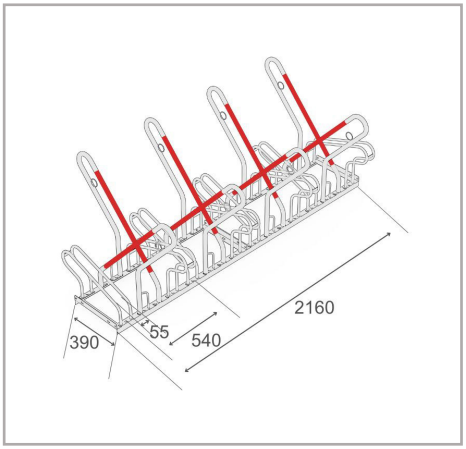

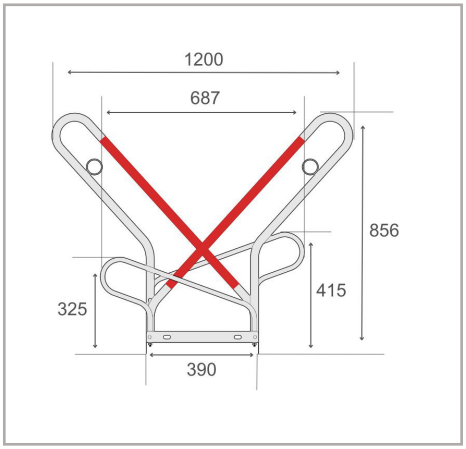

Cykelstället Premium R25WD är ett fristående cykelställ avsett för säker förvaring. De signalröda, gummibelagda vinklade konsolerna skyddar cyklarna mot att välta och mot skador på fälgarna, samtidigt som gummiöverdrag ramstöd motverkar repor. Stället rymmer däckbredder upp till 55 mm och hjulavståndet är 350 mm. R25WD är utformat för golvmontering och sammankoppling i rad och kan enkelt byggas ut eller seriekopplas för större parkeringsytor — vilket gör det till en effektiv lösning som lämpar sig för kontor, bostäder och kommersiella miljöer.

- Dubbelsidigt cykelställ för säker och bekväm parkering
- Vinklade, lutande konsoler med gummiöverdrag
- 540 mm hjulavstånd, lämpligt för cyklar
- Stålöglor för förbättrat stöldskydd
- Robust stålkonstruktion med korrosionsskydd
- Förberett för golvmontering och sammankoppling i rad

Tekniska data

R&R artikelnummer	RR103062
EAN / GTIN	7350168266767
Produkttyp	Cykelställ
Höjd	856 mm
Längd	2160 mm
Djup	1200 mm
Vikt	45,5kg
Färg	Silver
Material	Stål
Utförande	Dubbelsidig
Antal platser	8 cyklar
Cykelavstånd	540 mm
Maximal däckbredd	55 mm
Ytbehandling	Varmförzinkad
Monteringstyp	Golvmontering

Scan Me

Fullständighet och riktighet för uppgifter och illustrationer kan inte garanteras. Specifikationer kan ändras utan föregående meddelande. Kontrollera kritiska mått på plats före installation och beställning

R&R Solutions AB 434 37
Kungsbacka, Sverige
www.rr-solutions.se
info@rr-solutions.se

R&R NORDIC
YOUR SMART SOLUTIONS