Fahrrad-Parklösungen

Fahrradständer Premium R25WD für 8 Fahrräder

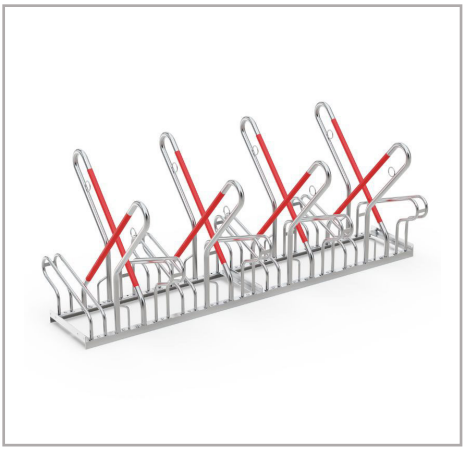

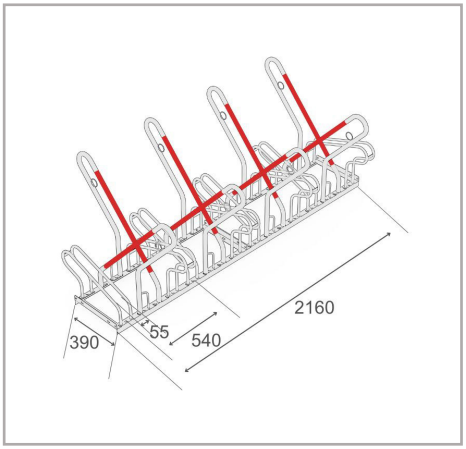

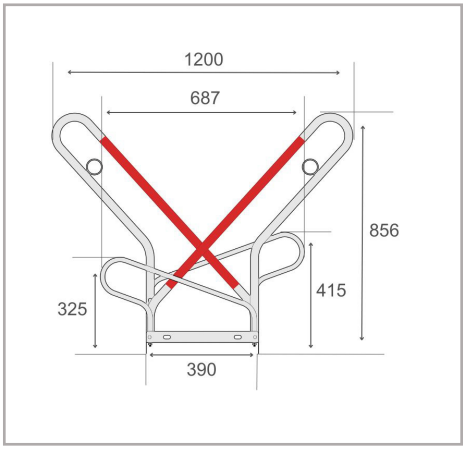

Der Bike Rack Premium R25WD ist ein frei-stehender Fahrradständer, der für eine sichere Aufbewahrung konzipiert wurde. Seine signalrote, gummi-beschichteten, schräg angeordneten Bügel schützen Fahrräder vor Umkippen und Felgenschäden, während gummi-ummantelte Rahmenauflagen Kratzer verhindern. Der Ständer ist für Reifenbreiten bis 55 mm und Radabstände von 500 mm ausgelegt. Für Bodenmontage und Reihenverbindung konzipiert, lässt sich der R25WD einfach erweitern oder in Serie für größere Abstellbereiche installieren — damit ist er eine platz-sparende Lösung für Büro-, Wohn- und gewerbliche Umgebungen.

- Doppel-seitiger Fahrradständer für sicheres und komfortables Parken
- Schräg angeordnete, gummi-ummantelte Anlehnbügel 540 mm Radabstand, geeignet für Fahrräder
- Stahlösen für optimierten Diebstahlschutz
- Langlebige, korrosions-geschützte Stahlkonstruktion
- Vorbereitet für Bodenmontage und Reihenverbindung

Technische Daten

R&R-Artikelnummer	RR103062
EAN / GTIN	7350168266767
Produkttyp	Fahrradständer
Höhe	856 mm
Länge	2160 mm
Tiefe	1200 mm
Gewicht	45,5kg
Farbe	Silber
Material	Stahl
Ausführung	Doppel-seitig
Stellplätze	8 Fahrräder
Radabstand	540 mm
Maximale Reifenbreite	55 mm
Oberfläche	Feuer-verzinkt
Montageart	Bodenmontage

Scan Me

Für die Vollständigkeit und Richtigkeit der Daten und Abbildungen kann keine Gewähr übernommen werden. Änderungen der Spezifikationen ohne vorherige Ankündigung vorbehalten. Bitte prüfen kritische Maße vor Ort vor Installation und Bestellung.

R&R Solutions AB 434 37
Kungsbacka, Schweden
www.rr-solutions.se
info@rr-solutions.se

R&R NORDIC
YOUR SMART SOLUTIONS