Cykelparkeringslösningar

Cykelställ Economy R30 för 2 cyklar – gjuts i betong 750 × 1150 × 48 mm



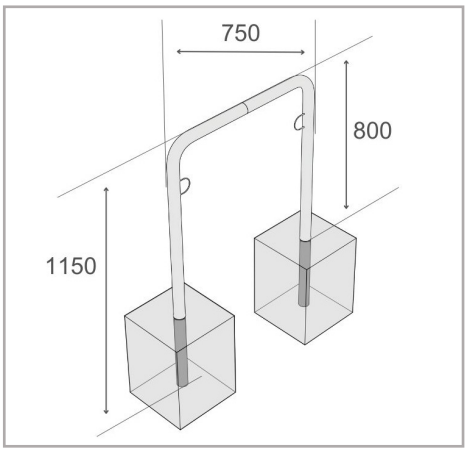

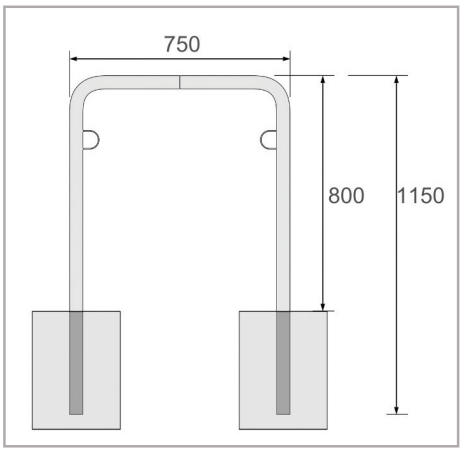

Cykelstället Economy R30 är en robust och tillförlitlig lösning för cykelparkering av 2 cyklar. Det är tillverkat av slitstarka, galvaniserade stålrör (48 mm) och ger långvarigt skydd mot korrosion och slitage. De vinklade stödbalkarna ger stabil positionering av cykeln, medan de integrerade stålöglorna gör att cykelramen kan låsas säkert. R30 kan gjutas fast i betong eller golvmonteras, och den modulära konstruktionen gör det möjligt att komplettera med fler ställ för större parkeringsytor.

- Rymmer 2 cyklar på ett säkert sätt
- Kraftig konstruktion i galvaniserat stål
- Robust galvaniserat stålrör, 48 mm
- Lämplig för alla typer och storlekar av cyklar
- Stöd- och låsbyglar för trygg parkering
- Integrerade stålöglor för säker låsning
- Avsedd för installation med golvmontering

Tekniska data

R&R artikelnummer	RR103253
EAN / GTIN	7350168269591
Produkttyp	Cykelställ
Höjd	1150 mm
Längd	1000 mm
Djup	48 mm
Vikt	7,5 kg
Färg	Silver
Material	Stål
Utförande	Dubbelsidigt
Antal parkeringsplatser	2 cyklar
Ytbehandling	Varmförzinkad
Monteringstyp	Gjuts i betong

Scan Me

Fullständighet och exakthet för data och illustrationer kan inte garanteras. Specifikationer kan ändras utan föregående meddelande. Kontrollera kritiska mått på plats före installation och beställning

R&R Solutions AB 434 37
Kungsbacka, Sverige
www.rr-solutions.se
info@rr-solutions.se

R&R NORDIC
YOUR SMART SOLUTIONS