Cykelparkeringslösningar

Cykelställ Economy R96 för 2 cyklar med tvärbalk – Nedgjutning i betong



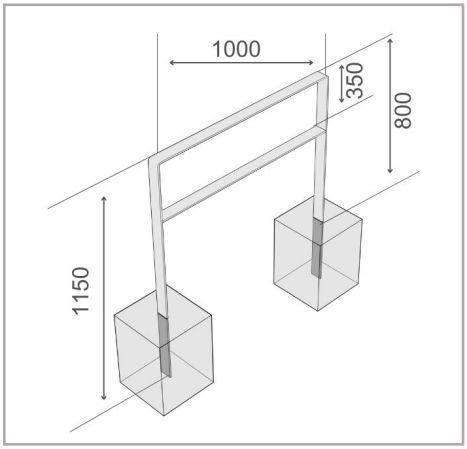

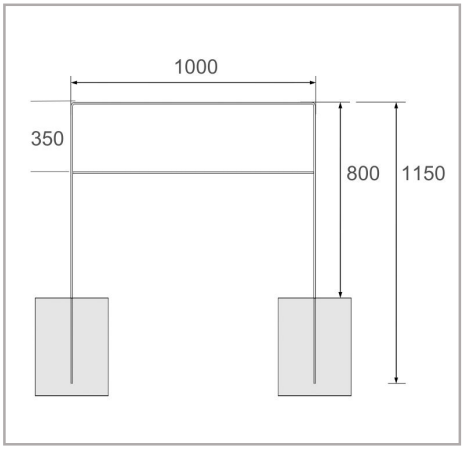

Cykelstället Economy R96 är ett robust och modernt, dubbelsidigt cykelställ, utformat för säker cykelparkering. Det är tillverkat av plattstål med 60 mm bredd och 10 mm tjocklek samt har en slitstark varmförzinkad ytbehandling för långvarig användning utomhus. R96 passar cyklar av olika typer och storlekar och kan monteras genom att gjutas i betong eller med en bottenplatta och bultar. Det finns med eller utan knähögt tvärbalk.

- Rymmer 2 cyklar på ett säkert sätt
- Kraftig konstruktion i galvaniserat stål
- Tillverkad av 60 × 10 mm plattstål
- Lämplig för cyklar i alla typer och storlekar
- Stöd- och låsbyglar för säker parkering
- Knähög tvärbalk för ökad stabilitet
- Avsedd för montering i betong

Tekniska data

R&R artikelnummer	RR103301
EAN / GTIN	7350168269294
Produkttyp	Cykelställ
Höjd	1150 mm
Längd	1000 mm
Djup	60 mm
Vikt	20,1 kg
Färg	Silver
Material	Stål
Utförande	Dubbelsidigt
Antal cykelplatser	2 cyklar
Ytbehandling	Varmförzinkad
Monteringssätt	Nedgjutning i betong

Scan Me

Fullständighet och korrekthet för data och illustrationer kan inte garanteras. Specifikationer kan ändras utan föregående meddelande. Kontrollera kritiska mått på plats före installation och beställning

R&R Solutions AB 434 37
Kungsbacka, Sverige
www.rr-solutions.se
info@rr-solutions.se

R&R NORDIC
YOUR SMART SOLUTIONS