Fahrrad-Parklösungen

Fahrradständer Economy R96 für 2 Fahrräder mit Querstrebe – Einbetoniert



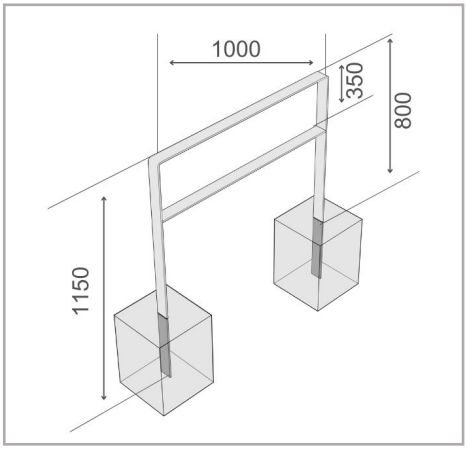

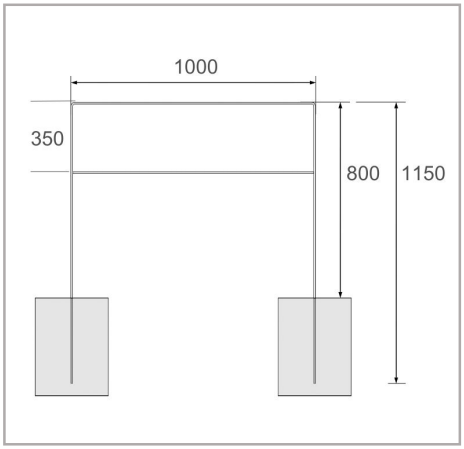

Der Fahrradständer Economy R96 ist ein stabiler und moderner, beidseitig nutzbarer Fahrradständer für sicheres Fahrradparken. Er besteht aus 60 mm breitem und 10 mm starkem Flachstahl und ist für den dauerhaften Außeneinsatz mit einer widerstandsfähigen Feuerverzinkung versehen. Der R96 eignet sich für Fahrräder unterschiedlicher Typen und Größen und kann entweder einbetoniert oder mittels Bodenplatte und Schraubbolzen montiert werden. Er ist wahlweise mit oder ohne kniehohe Querstrebe erhältlich.

- Sicherer Stellplatz für 2 Fahrräder
- Robuste, verzinkte Stahlkonstruktion
- Aus Flachstahl 60 × 10 mm gefertigt
- Geeignet für Fahrräder aller Typen und Größen
- Anlehn- und Abschließbügel für sicheres Abstellen
- Kniehohe Querstrebe für zusätzliche Stabilität
- Für die Montage im Beton vorgesehen

Technische Daten

R&R-Artikelnummer	RR103301
EAN / GTIN	7350168269294
Produkttyp	Fahrradständer
Höhe	1150 mm
Länge	1000 mm
Tiefe	60 mm
Gewicht	20,1 kg
Farbe	Silber
Material	Stahl
Ausführung	Zweiseitig
Stellplätze	2 Fahrräder
Oberfläche	Feuer-verzinkt
Montageart	Einbetoniert

Scan Me

Für Vollständigkeit und Richtigkeit der Daten und Abbildungen kann keine Gewähr übernommen werden. Änderungen der Spezifikationen ohne vorherige Ankündigung vorbehalten. Bitte prüfen Sie kritische Maße vor Montage und Bestellung direkt vor Ort

R&R Solutions AB 434 37
Kungsbacka, Schweden
www.rr-solutions.se
info@rr-solutions.se

R&R NORDIC
YOUR SMART SOLUTIONS